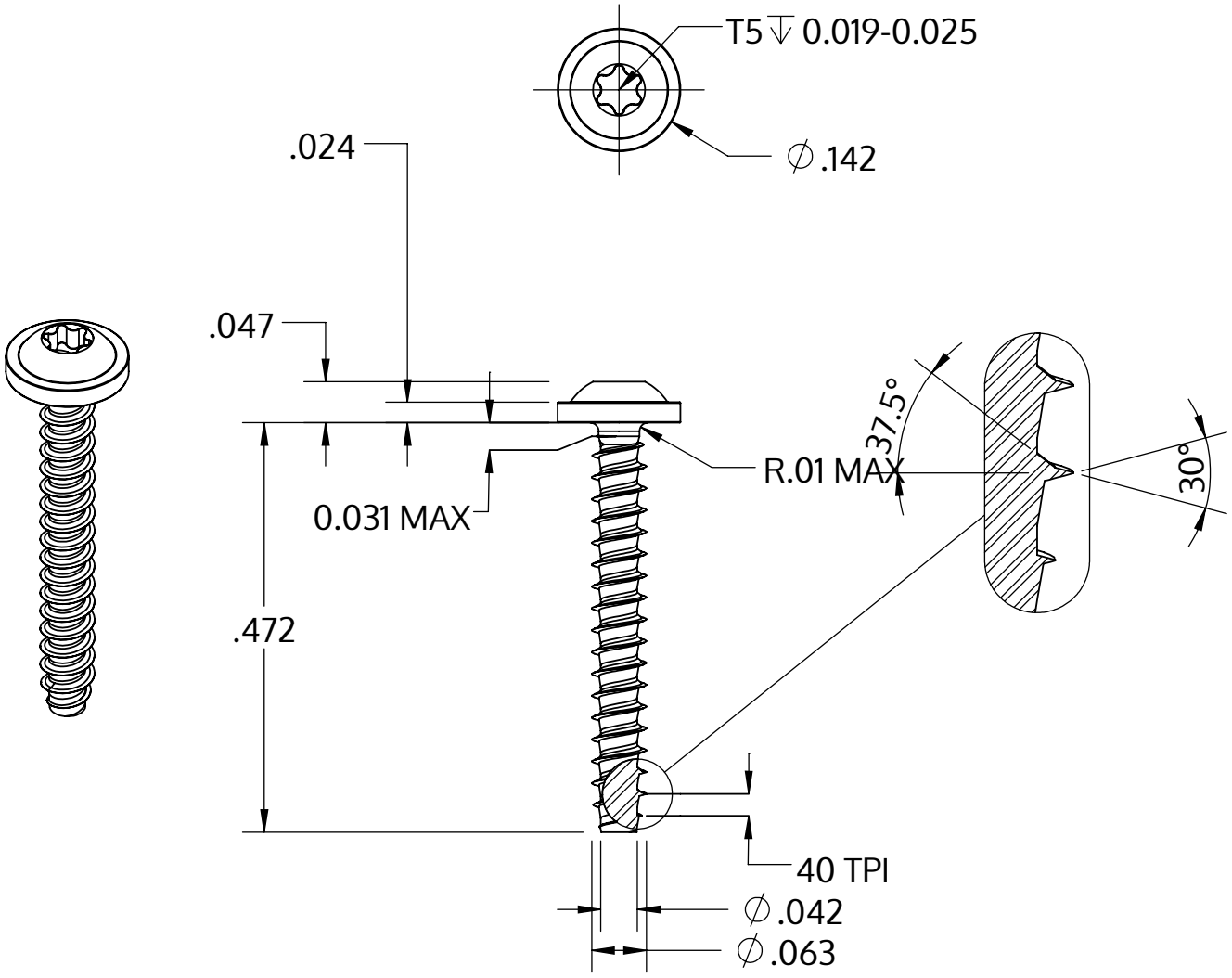

Metric size	M1.6 x 0.64 mm
US size (converted)	#0.5-40
	Tolerances [inch]
Length	+/- 0.021
Head diameter	+0 / -0.018
Head height	+/- 0.004
Thread diameter	+0.003 / -0

Beskrivelse	STP38 1.6x12.0 - T5
Materiale	Stål, forædlet
Overflade	ZnNi sort-passiveret, tempret, forseglet
Vægt	0.172 kg / 1000 stykke

SCREWERK	**STP380160120B**	
_Zoll Zeichnung Größe A	Skalering 5:1	2024-10