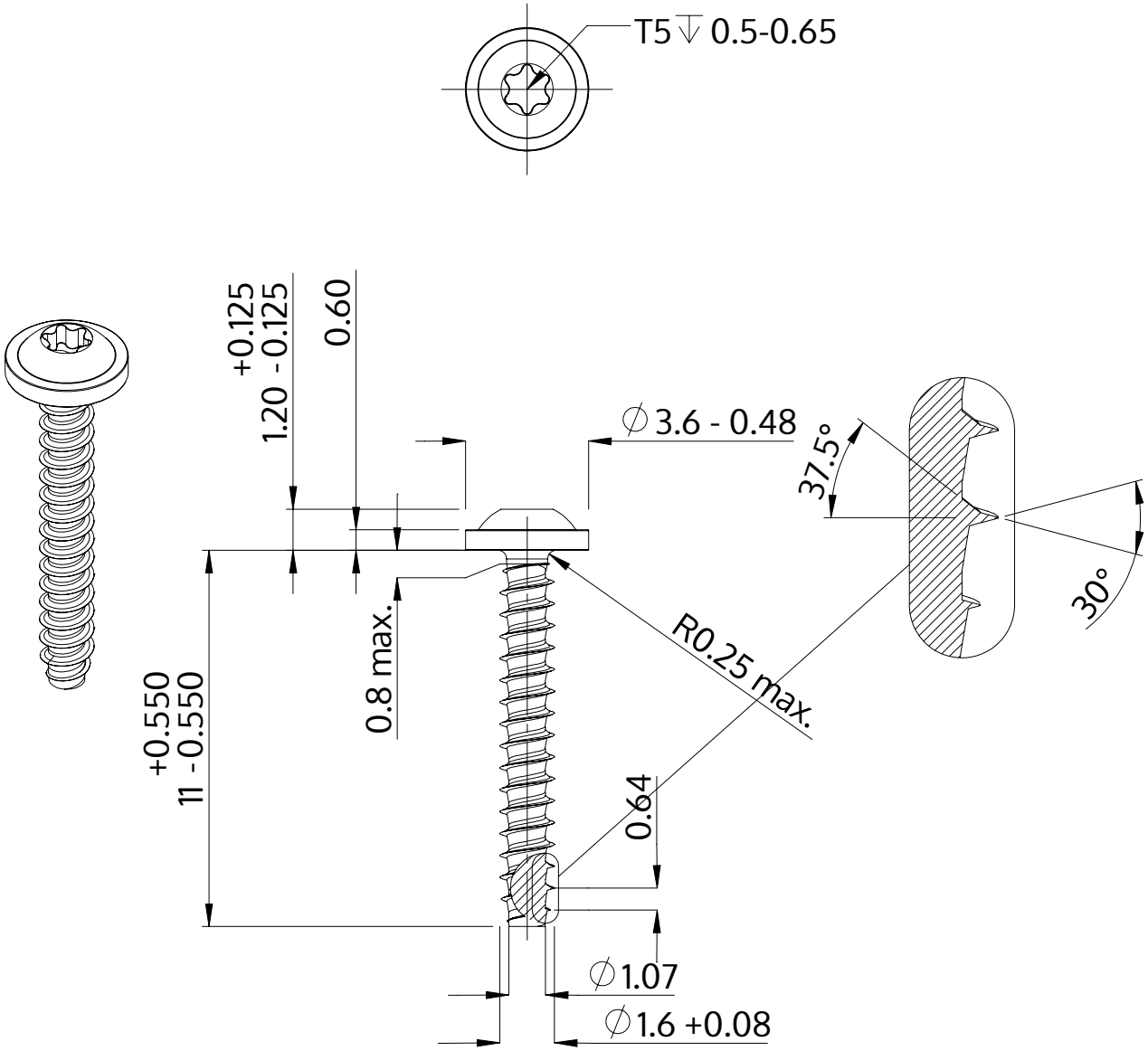


| | |
|---|---|
| Descripción | STP38 1.6x11.0 - T5 |
| Material | Acero Inoxidable A2 |
| Superficie | Laminado brillante, barnizado y pasivado |
| Peso | 0.163 kg / 1000 Piezas |

| | | |
|---|---|---|
| SCREWERK | **STP380160110E** | |
| Diseño métrico | Escalada 5:1 | 2024-10 |