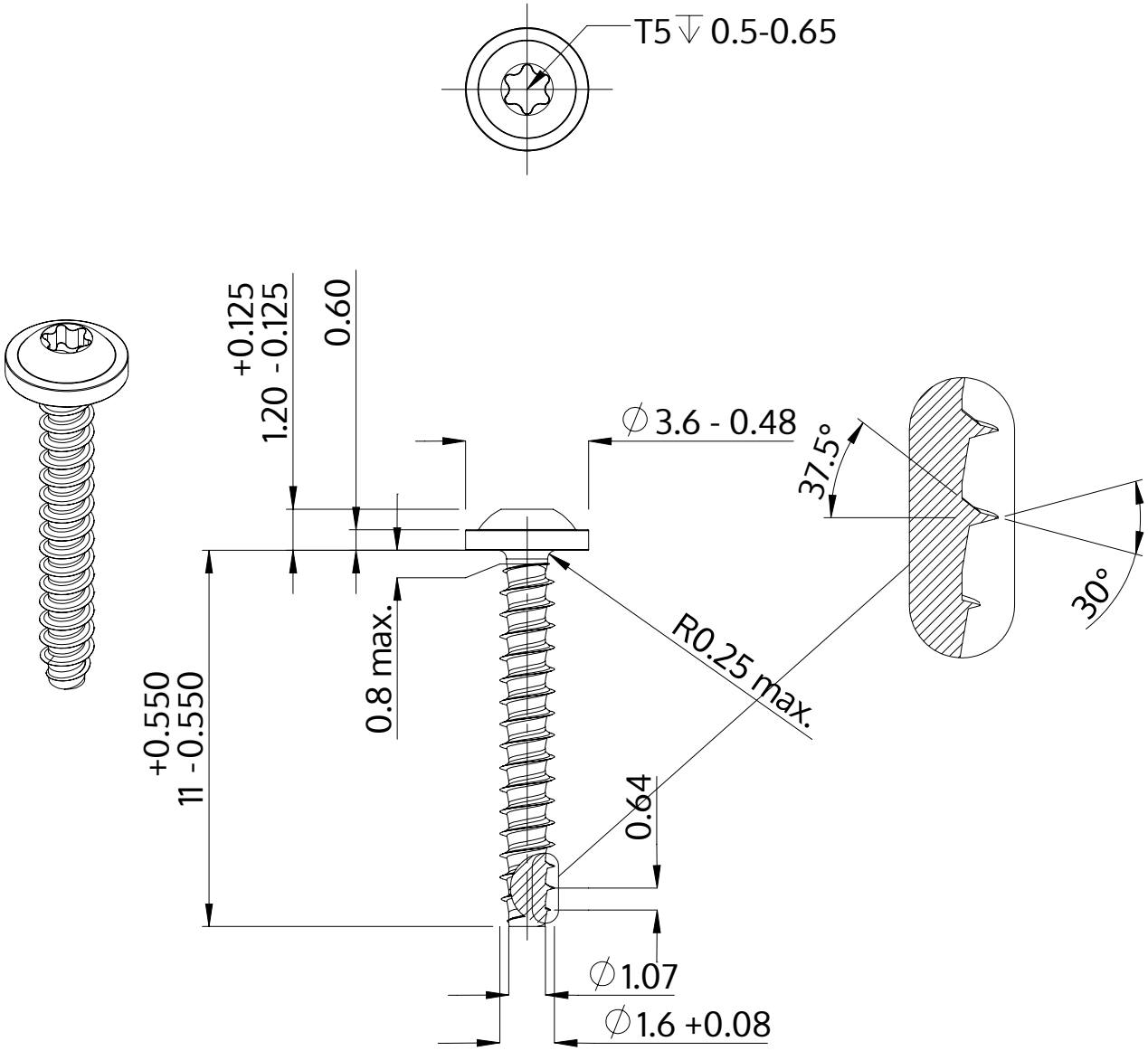

Popis	STP38 1.6x11.0 - T5
Materiál	Temperovaná ocel
Povrch	ZiNi černá-pasivovaná+temperovaná+utěsněná
Hmotnost	0.163 kg / 1000 Kus

SCREWERK	**STP380160110B**	
Metric výkres A4	Měřítko 5:1	2024-10