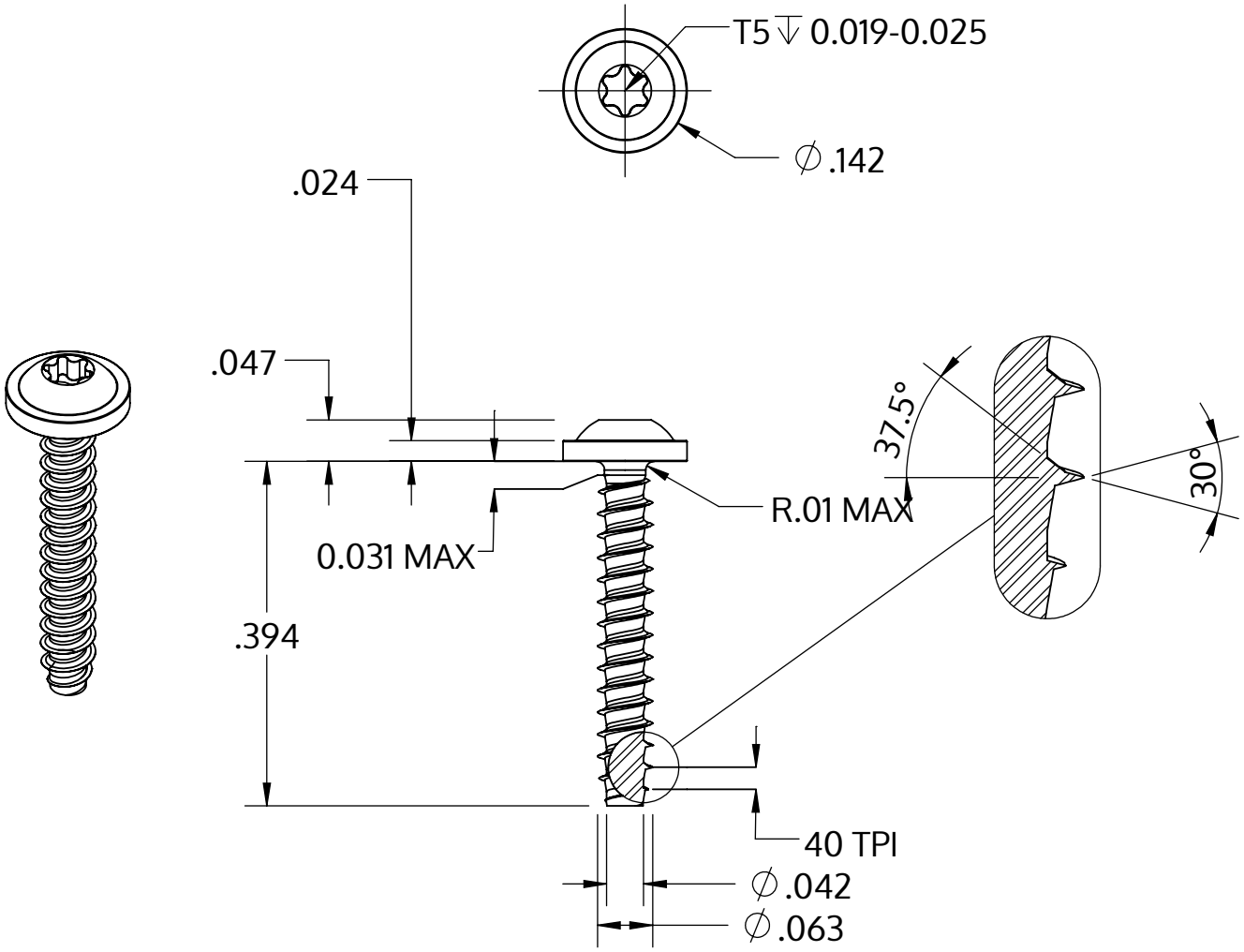

Metric size	M1.6 x 0.64 mm
US size (converted)	#0.5-40
	Tolerances [inch]
Length	+/- 0.017
Head diameter	+0 / -0.018
Head height	+/- 0.004
Thread diameter	+0.003 / -0

Beschreibung	STP38 1.6x10.0 - T5
Werkstoff	Stahl, vergütet
Oberfläche	verzinkt 5-7 µm, getempert, blau / transparent passiviert
Gewicht	0.153 kg / 1000 Stück

SCREWERK	**STP380160100S**	
Zoll Zeichnung Größe A	Skalierung 5:1	2024-10