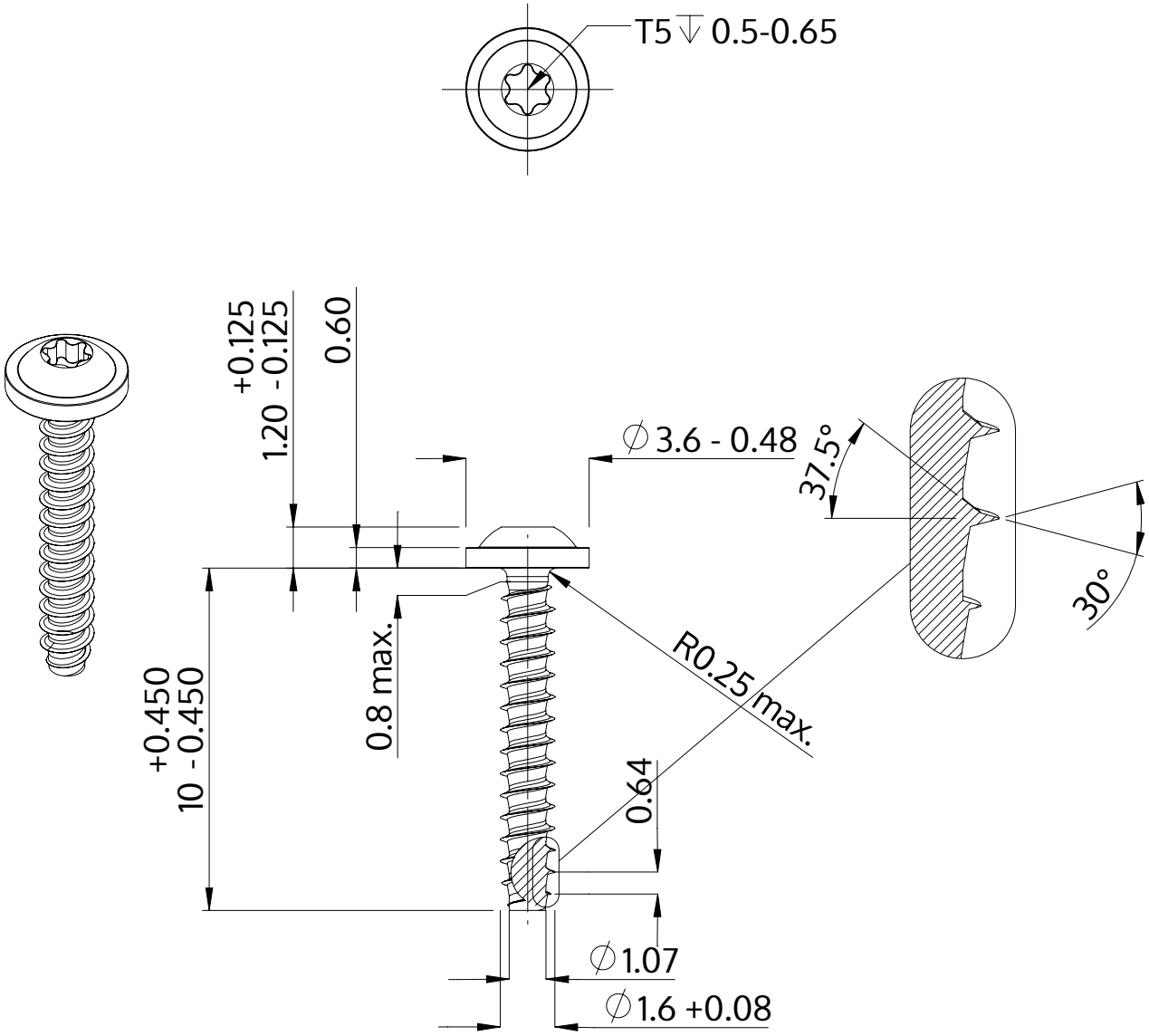

Popis	STP38 1.6x10.0 - T5
Materiál	Nerezová ocel A2
Povrch	holá, mořená a pásová ocel
Hmotnost	0.153 kg / 1000 Kus

SCREWERK	**STP380160100E**	
Metric výkres A4	Měřítko 5:1	2024-10