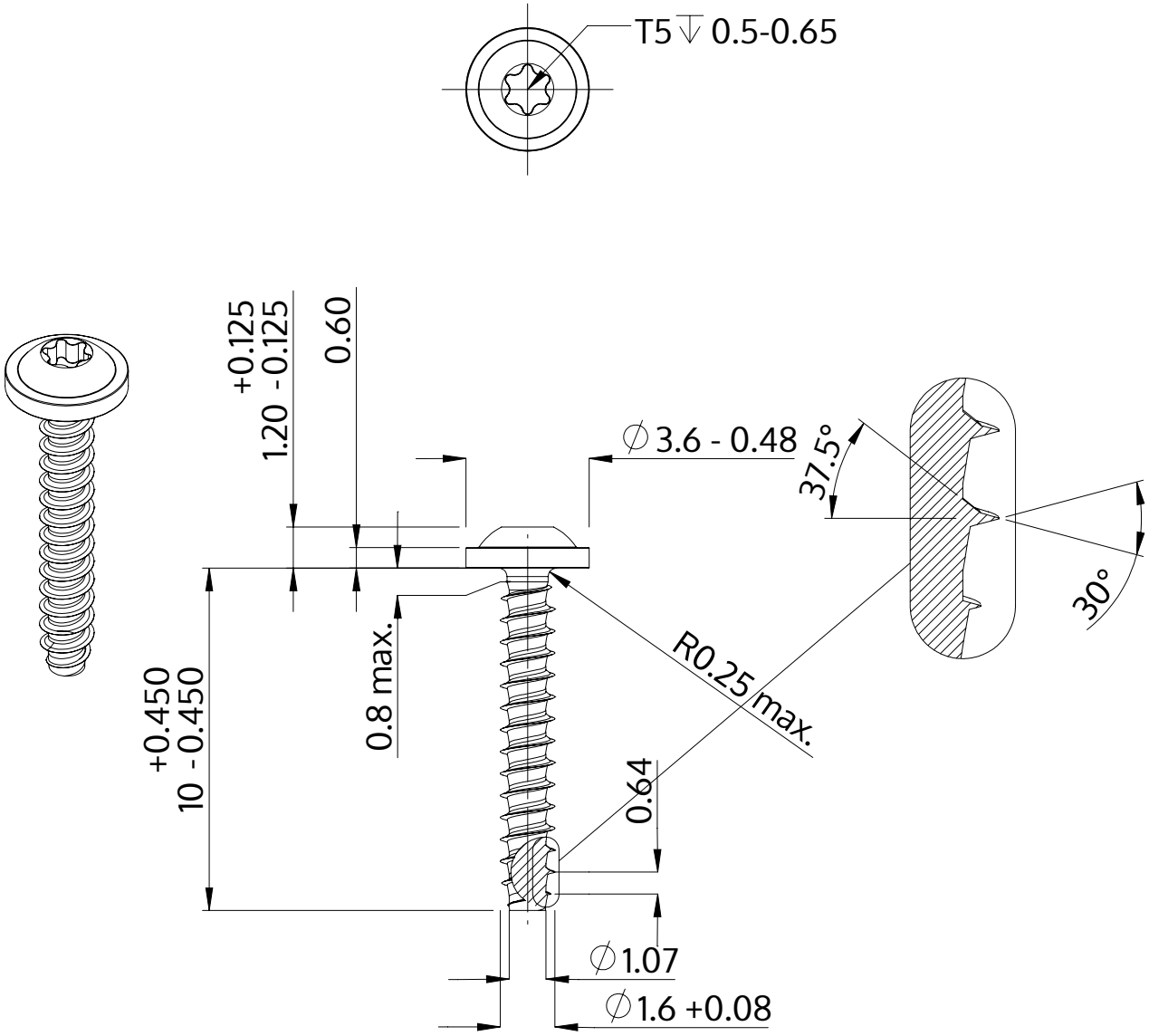

Beschrijving	STP38 1.6x10.0 - T5
Materiaal	veredeld staal
Oppervlak	ZnNi zwart-gepassiveerd, getempert, verzegeld
Gewicht	0.153 kg / 1000 stuk

SCREWERK	**STP380160100B**	
Metrische tekening A4	Schaal 5:1	2024-10