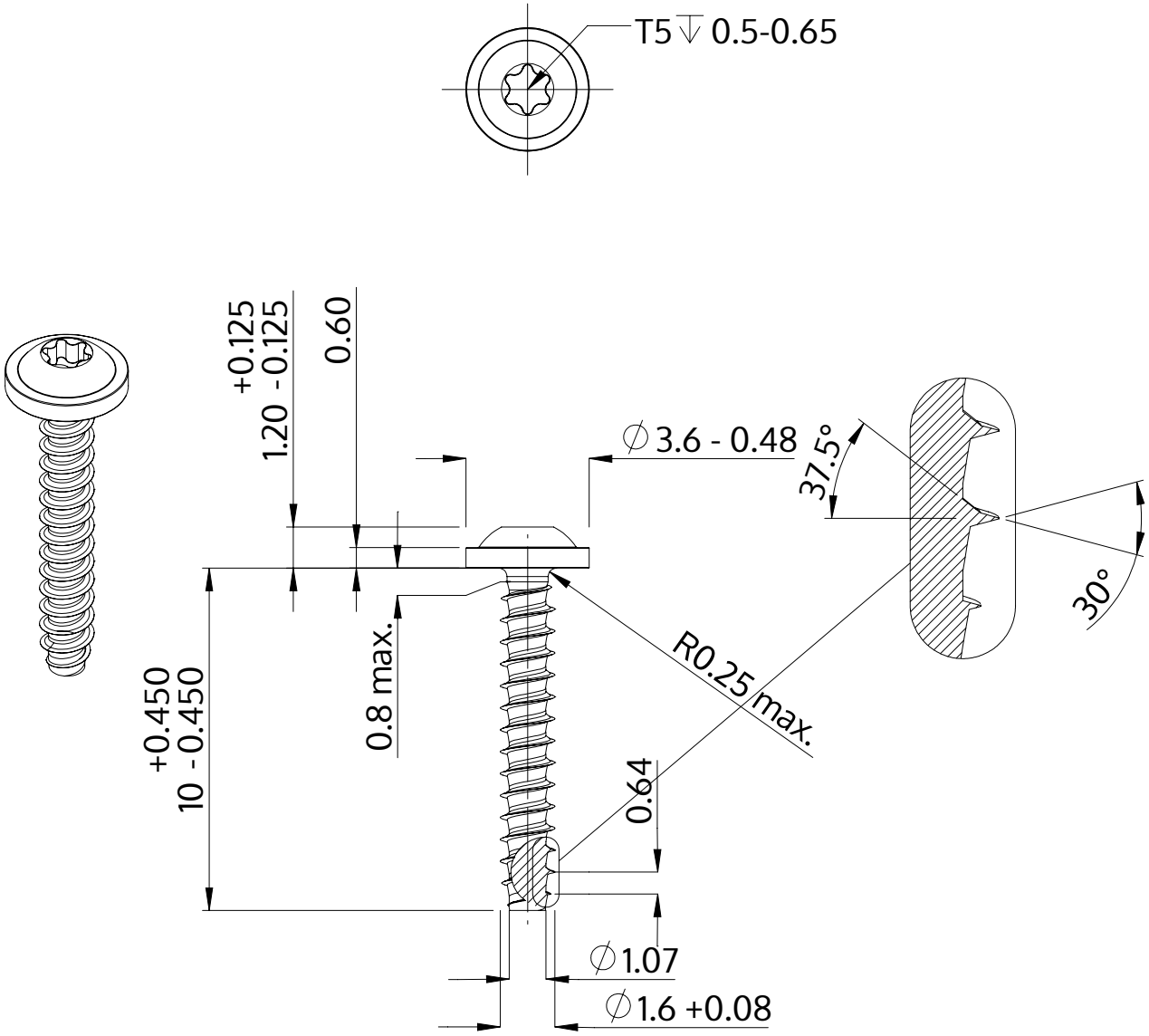

Descripción	STP38 1.6x10.0 - T5
Material	Acero, endurecido
Superficie	Zinc-Niquelado, pasivado negro/ sin Cr-VI, recocido, sellado
Peso	0.153 kg / 1000 Piezas

SCREWERK	**STP380160100B**	
Diseño métrico	Escalada None:1	2024-04