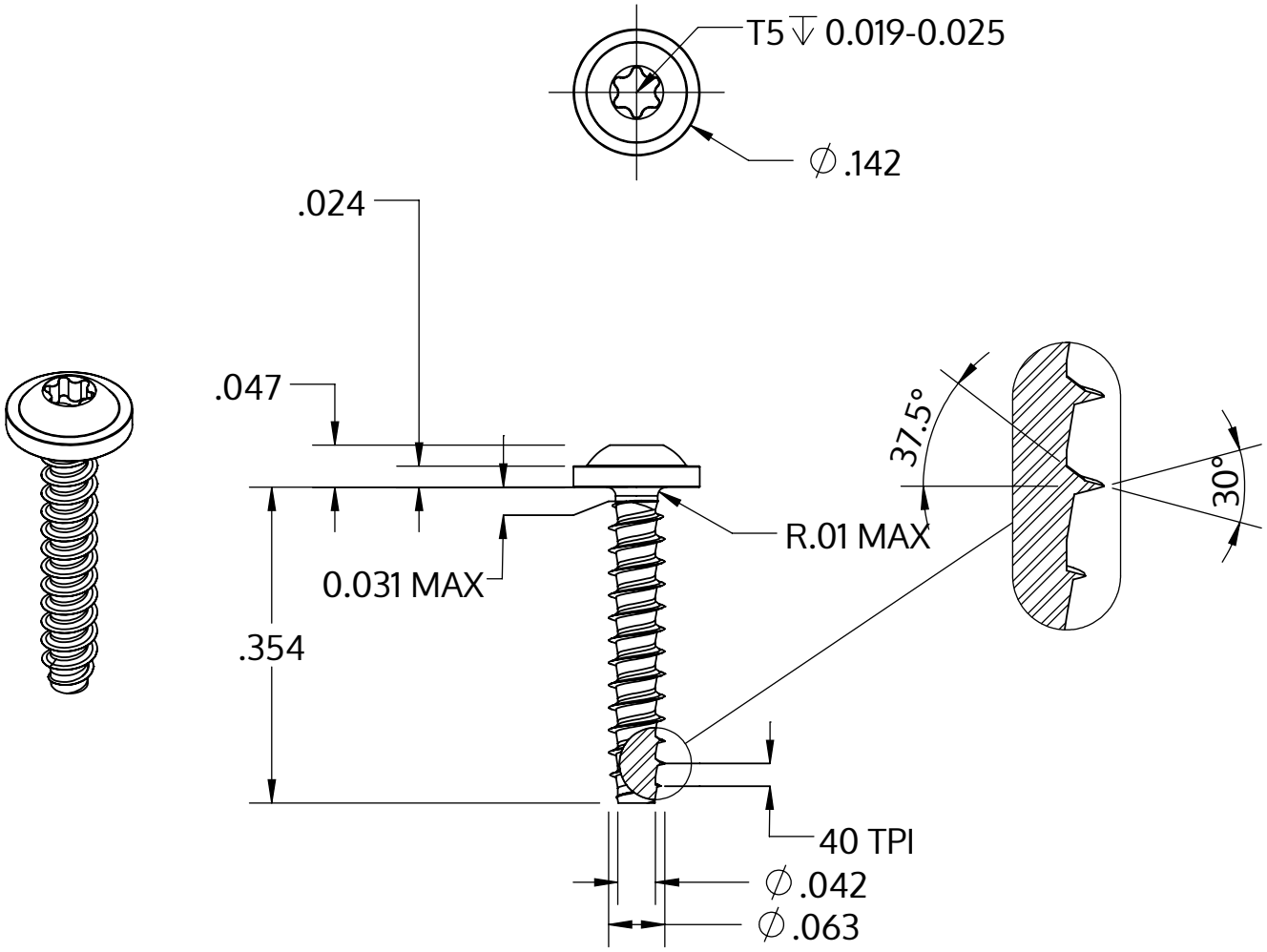

Metric size	M1.6 x 0.64 mm
US size (converted)	#0.5-40
	Tolerances [inch]
Length	+/- 0.017
Head diameter	+0 / -0.018
Head height	+/- 0.004
Thread diameter	+0.003 / -0

Описание	STP38 1.6x9.0 - T5
Материал	неръждаема стомана A2
Повърхност	гланциран, полиран, пасиваран
Тегло	0.143 kg / 1000 Бройка

SCREWERK	**STP380160090E**	
_Zoll Zeichnung Größe A	Мащаб 5:1	2024-10