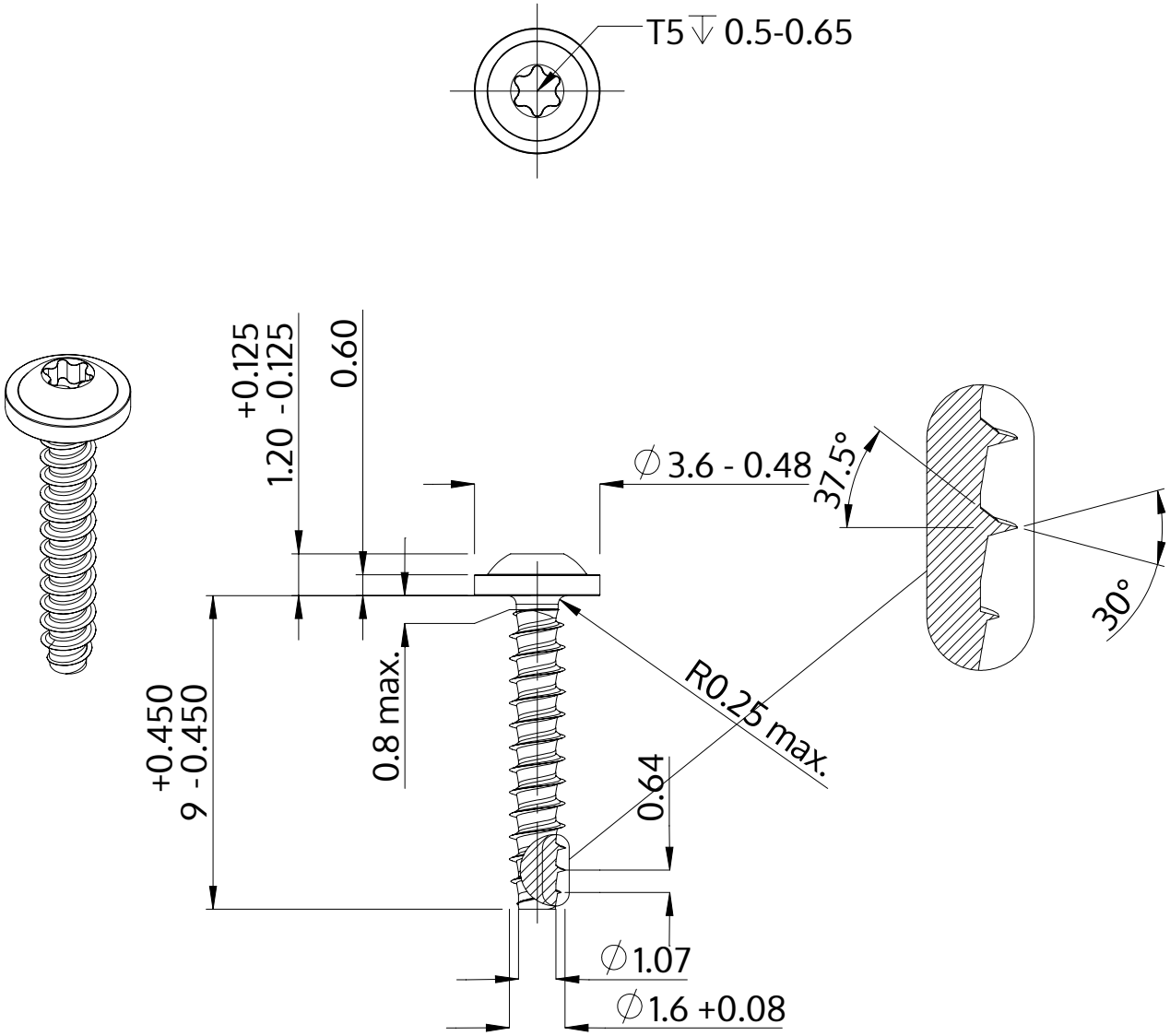

Описание	STP38 1.6x9.0 - T5
Материал	неръждаема стомана A2
Повърхност	гланциран, полиран, пасиваран
Тегло	0.143 kg / 1000 Бройка

SCREWERK	**STP380160090E**	
Метричен дизайн A4	Мащаб 5:1	2024-10