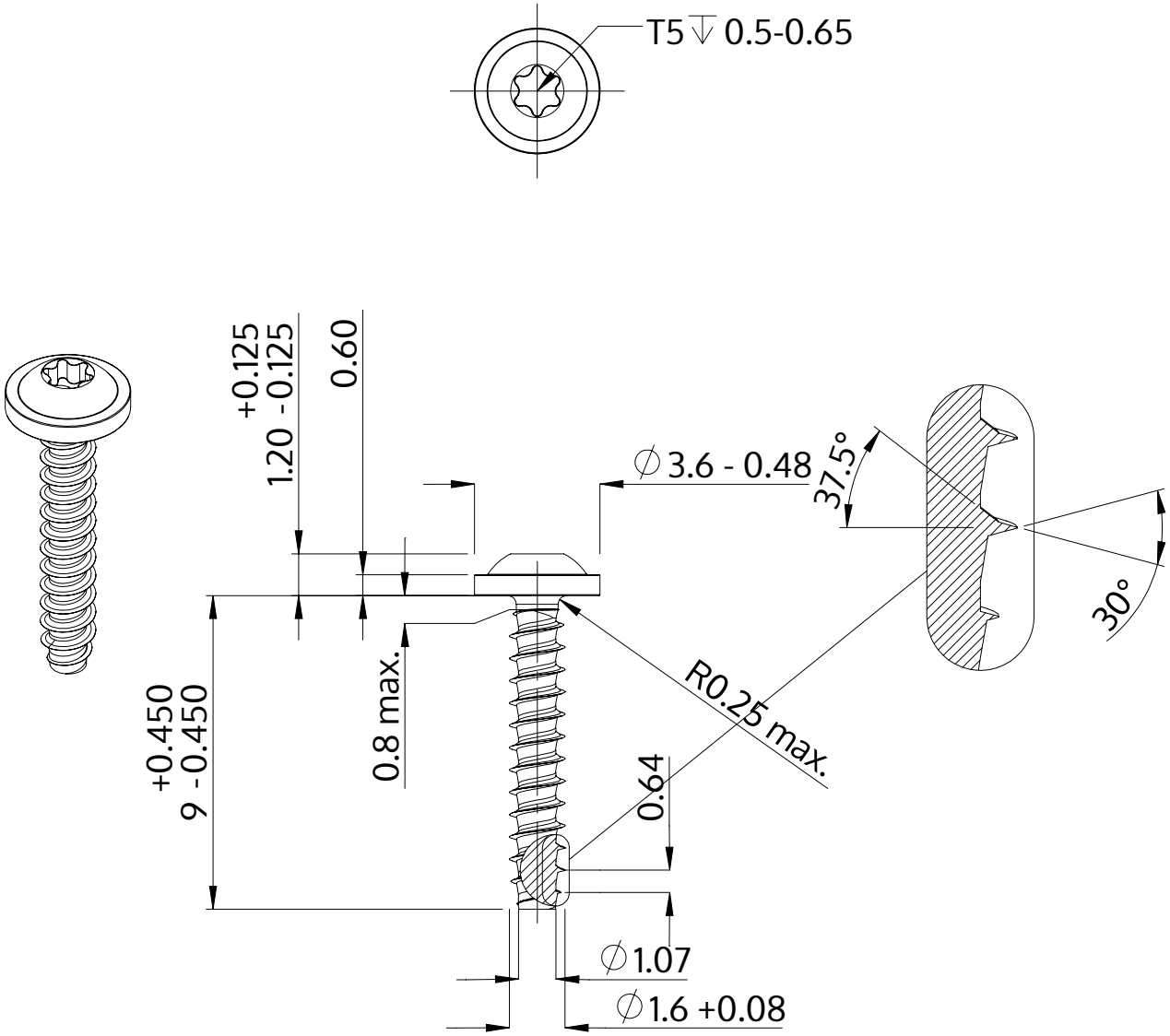

Descripción	STP38 1.6x9.0 - T5
Material	Acero, endurecido
Superficie	Zinc-Niquelado, pasivado negro/ sin Cr-VI, recocido, sellado
Peso	0.143 kg / 1000 Piezas

SCREWERK	**STP380160090B**	
Diseño métrico	Escalada 5:1	2024-10