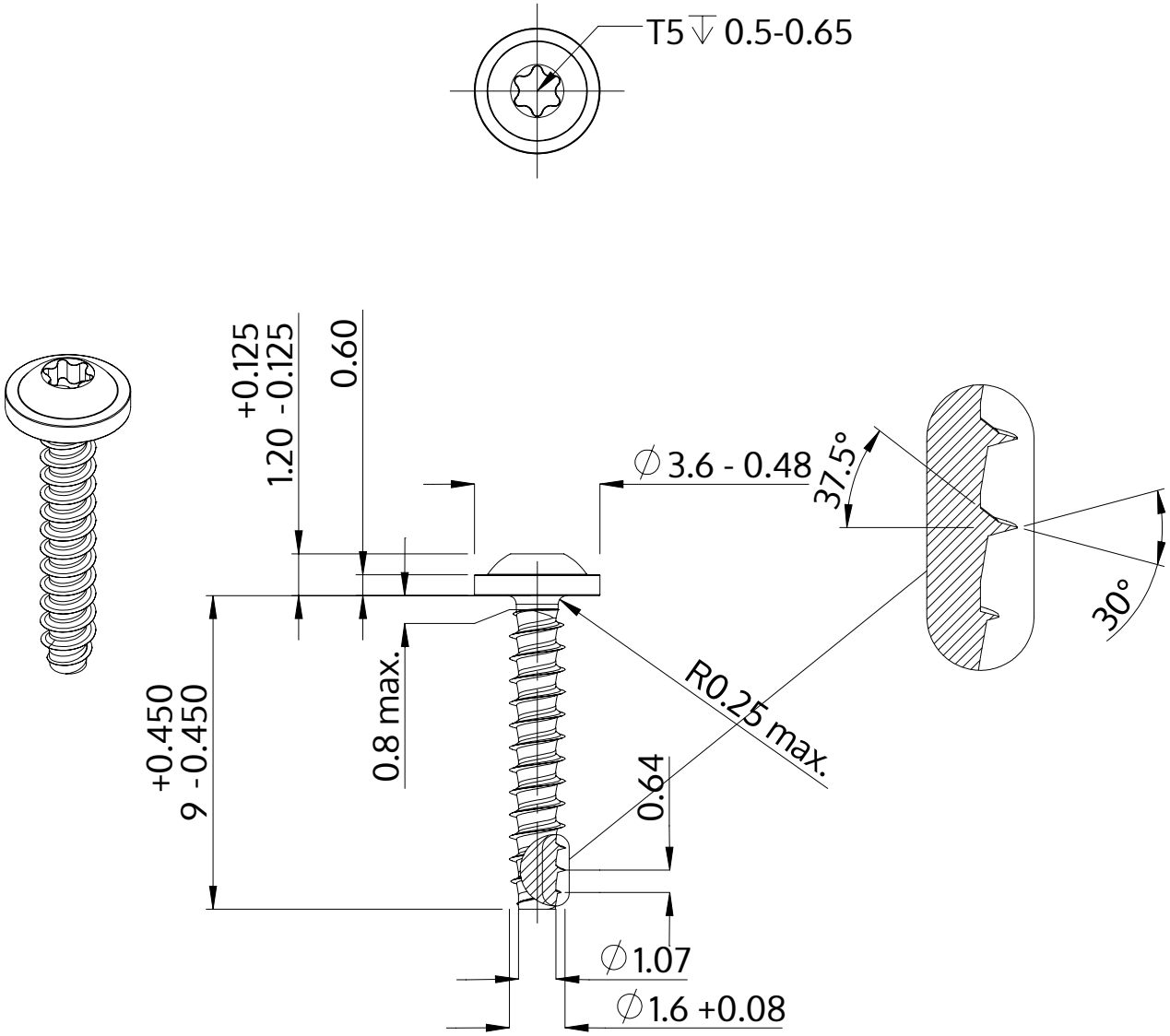

Beskrivelse	STP38 1.6x9.0 - T5
Materiale	Stål, forædlet
Overflade	ZnNi sort-passiveret, tempret, forseglet
Vægt	0.143 kg / 1000 stykke

SCREWERK	**STP380160090B**	
Metrisk tegning A4	Skalering None:1	2024-04