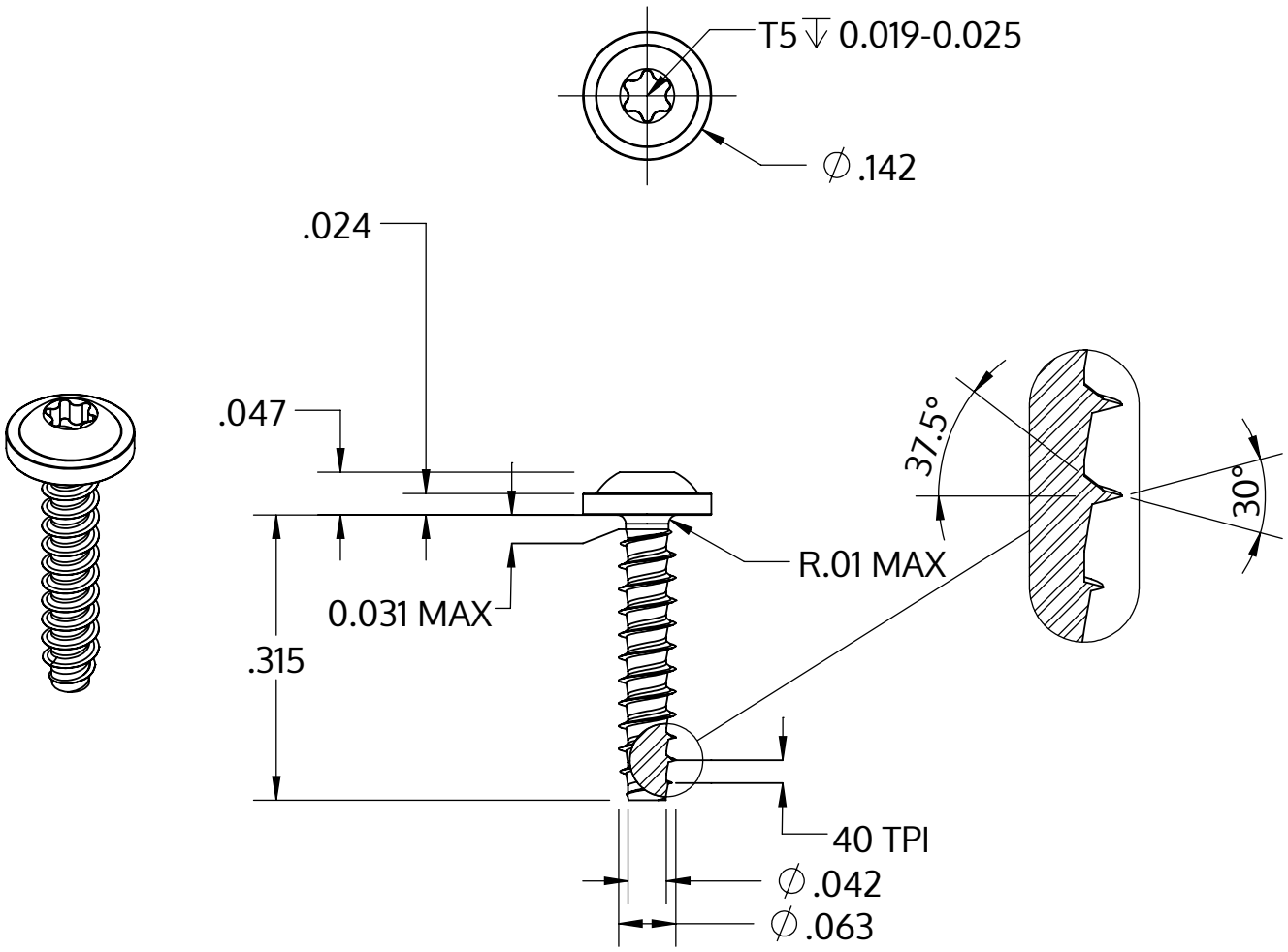

Metric size	M1.6 x 0.64 mm
US size (converted)	#0.5-40
	Tolerances [inch]
Length	+/- 0.017
Head diameter	+0 / -0.018
Head height	+/- 0.004
Thread diameter	+0.003 / -0

Beschrijving	STP38 1.6x8.0 - T5
Materiaal	veredeld staal
Oppervlak	verzinkt 5-7 µm, getempert, blauw / transparant gepassiveerd
Gewicht	0.133 kg / 1000 stuk

SCREWERK	**STP380160080S**	
_Zoll Zeichnung Größe A	Schaal 5:1	2024-10