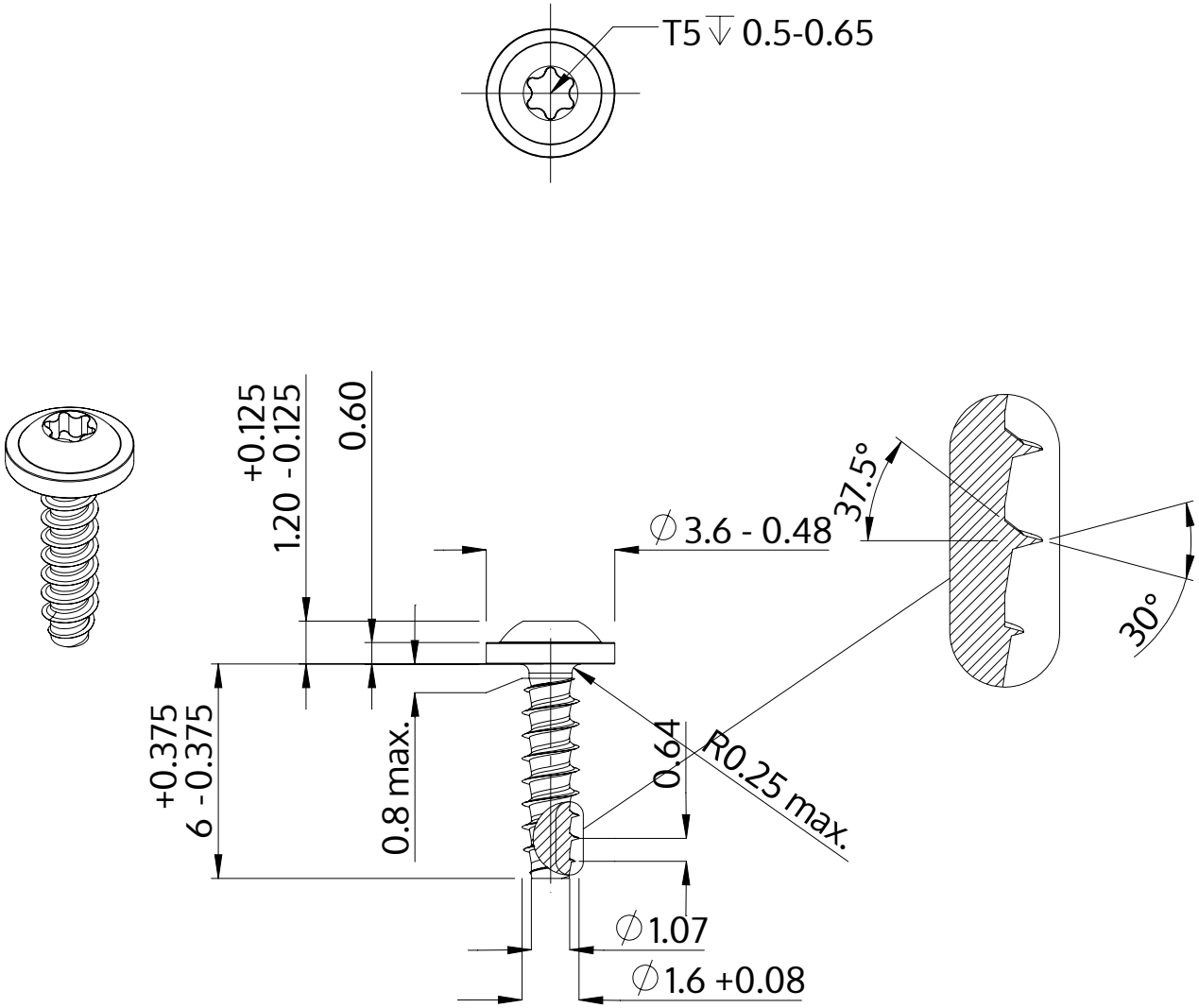

Beskrivelse	STP38 1.6x6.0 - T5
Materiale	Ædelstål A2
Overflade	blank, bejdset og passiveret
Vægt	0.113 kg / 1000 stykke

SCREWERK	**STP380160060E**	
Metrisk tegning A4	Skalering None:1	2024-04