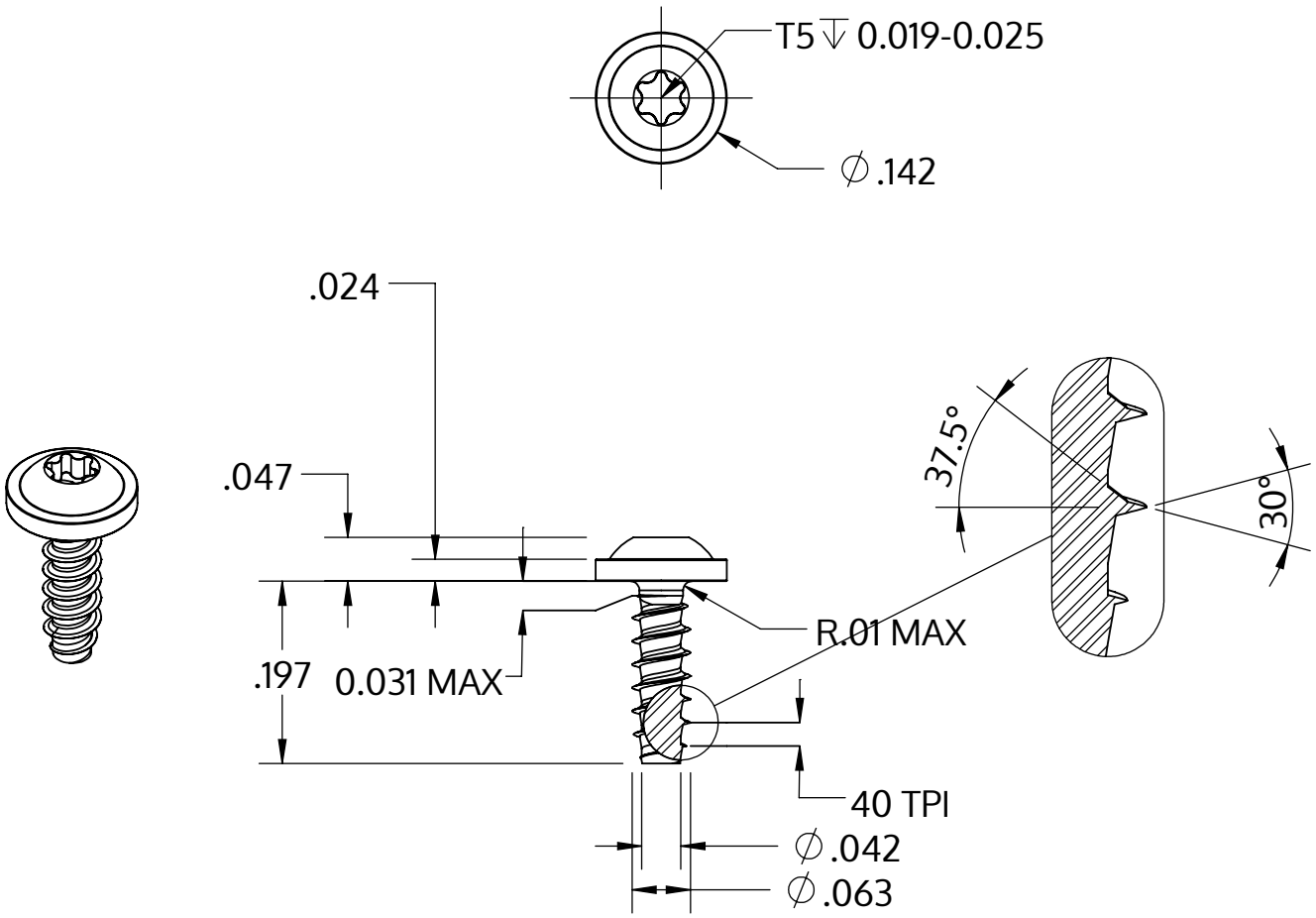

Metric size	M1.6 x 0.64 mm
US size (converted)	#0.5-40
	Tolerances [inch]
Length	+/- 0.014
Head diameter	+0 / -0.018
Head height	+/- 0.004
Thread diameter	+0.003 / -0

Description	STP38 1.6x5.0 - T5
Matière	acier inoxydable A2
Surface	brillant décapé et passivé
Poids	0.103 kg / 1000 Unité

SCREWERK	**STP380160050E**	
_Zoll Zeichnung Größe A	Redimensionner 5:1	2024-10