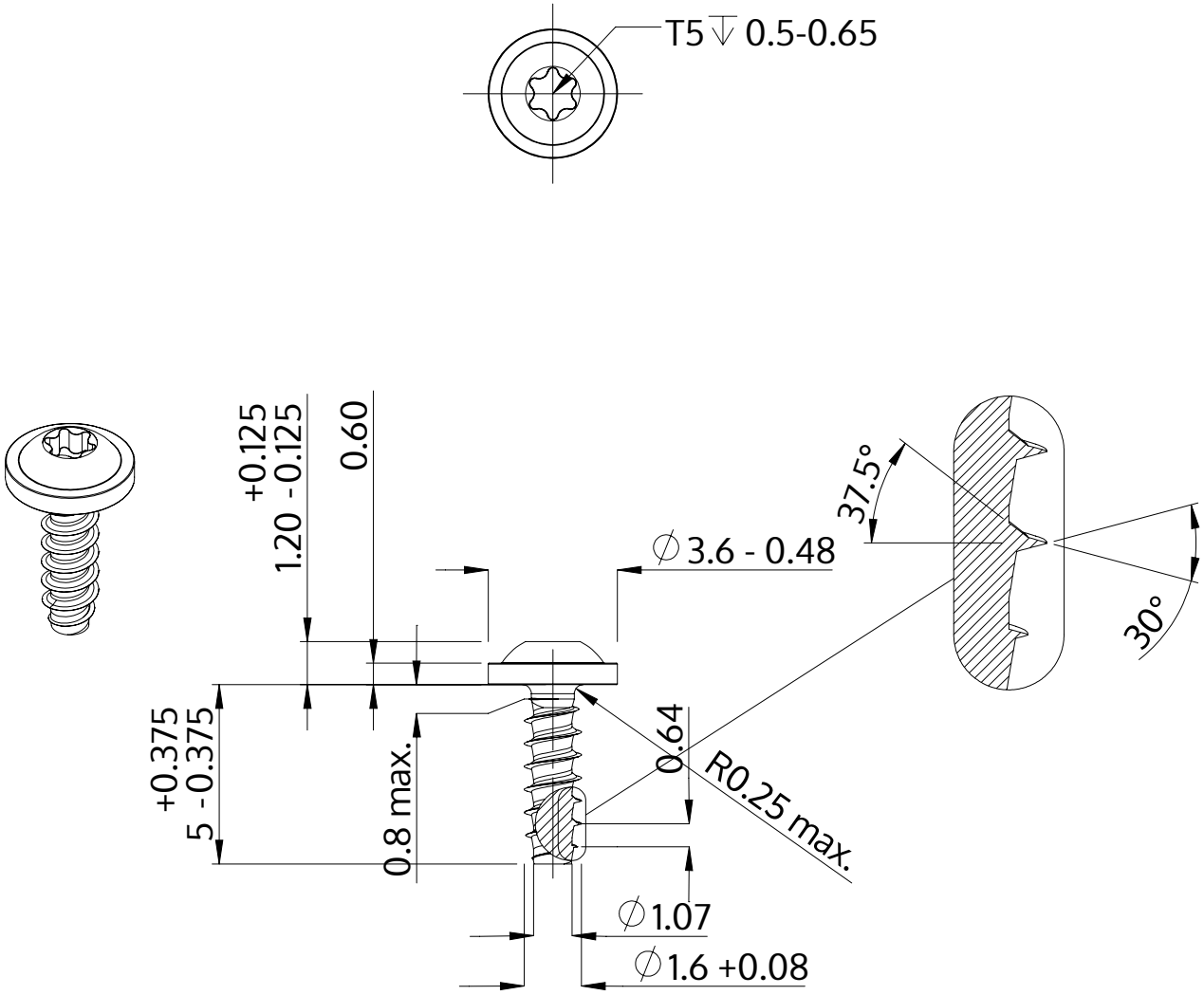

Description	STP38 1.6x5.0 - T5
Matière	acier inoxydable A2
Surface	brillant décapé et passivé
Poids	0.103 kg / 1000 Unité

SCREWERK	**STP380160050E**	
Dessin métrique A4	Redimensionner 5:1	2024-10