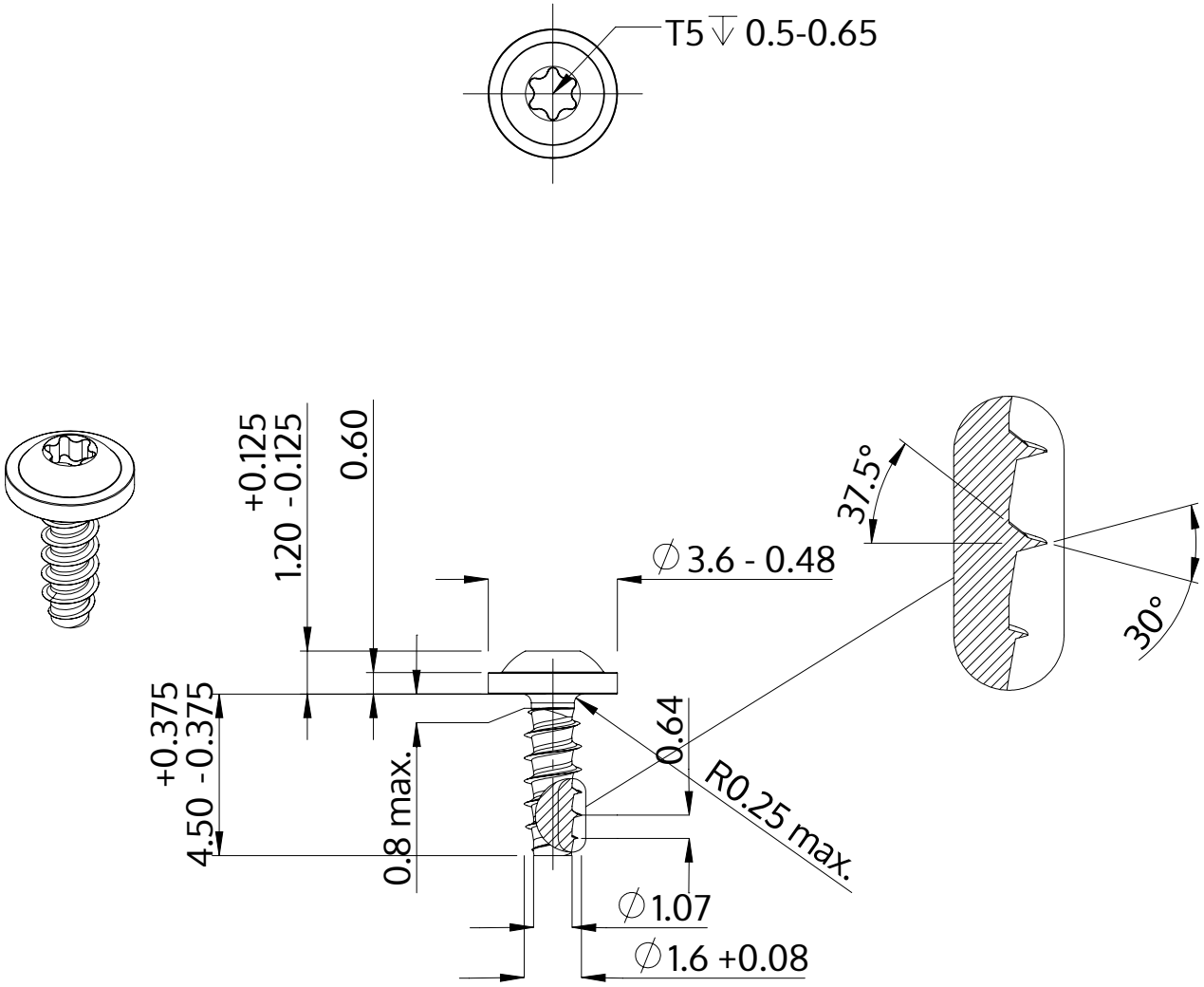

Açıklaması	STP38 1.6x4.5 - T5
Malzeme	Paslanmaz Çelik A2
Kaplama	Parlak, cilalanmış ve pasifleştirilmiştir
Ağırlık	0.098 kg / 1000 Adet

SCREWERK	**STP380160045E**	
Metrik çizim A4	Ölçeklendirme 5:1	2024-10