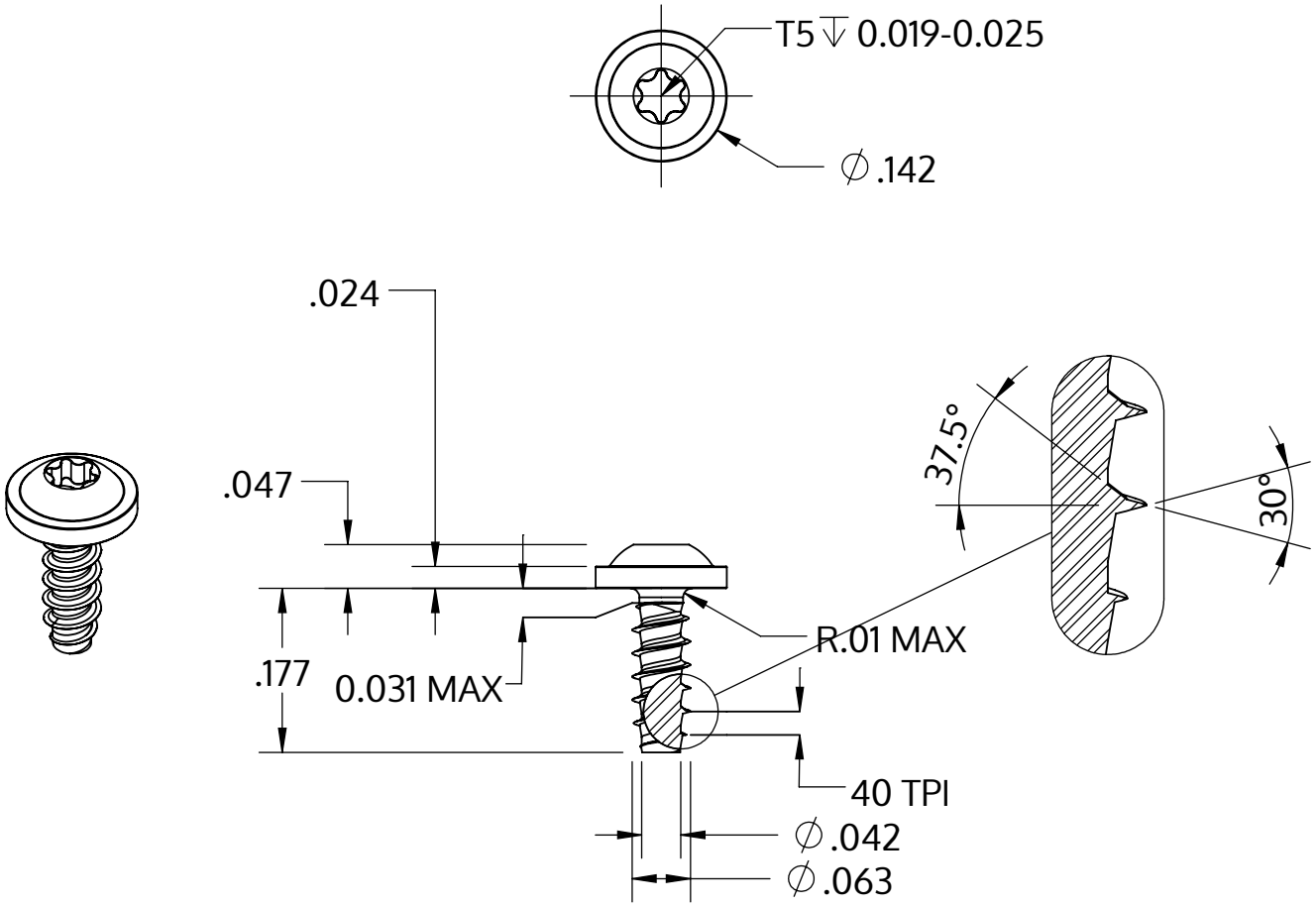

Metric size	M1.6 x 0.64 mm
US size (converted)	#0.5-40
	Tolerances [inch]
Length	+/- 0.014
Head diameter	+0 / -0.018
Head height	+/- 0.004
Thread diameter	+0.003 / -0

Açıklaması	STP38 1.6x4.5 - T5
Malzeme	Paslanmaz Çelik A2
Kaplama	Parlak, cilalanmış ve pasifleştirilmiştir
Ağırlık	0.098 kg / 1000 Adet

SCREWERK	**STP380160045E**	
_Zoll Zeichnung Größe A	Ölçeklendirme 5:1	2024-10