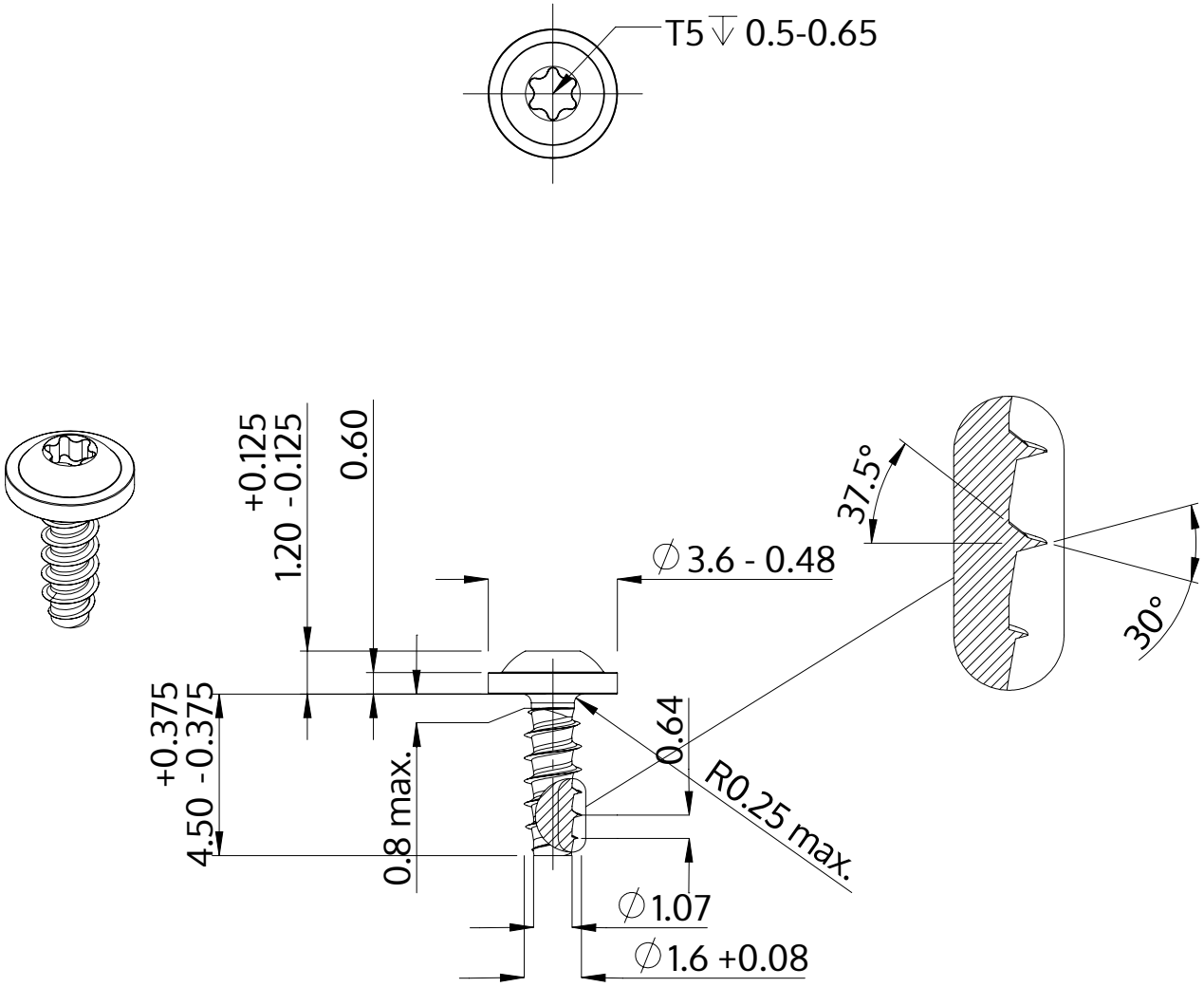

Описание	STP38 1.6x4.5 - T5
Материал	сталь, упрочненная
Поверхность	ZnNi, черная пассивировка+отжиг+масло
Вес	0.098 kg / 1000 Штука

SCREWERK	**STP380160045B**	
Метрический чертеж A4	Шкала 5:1	2024-10