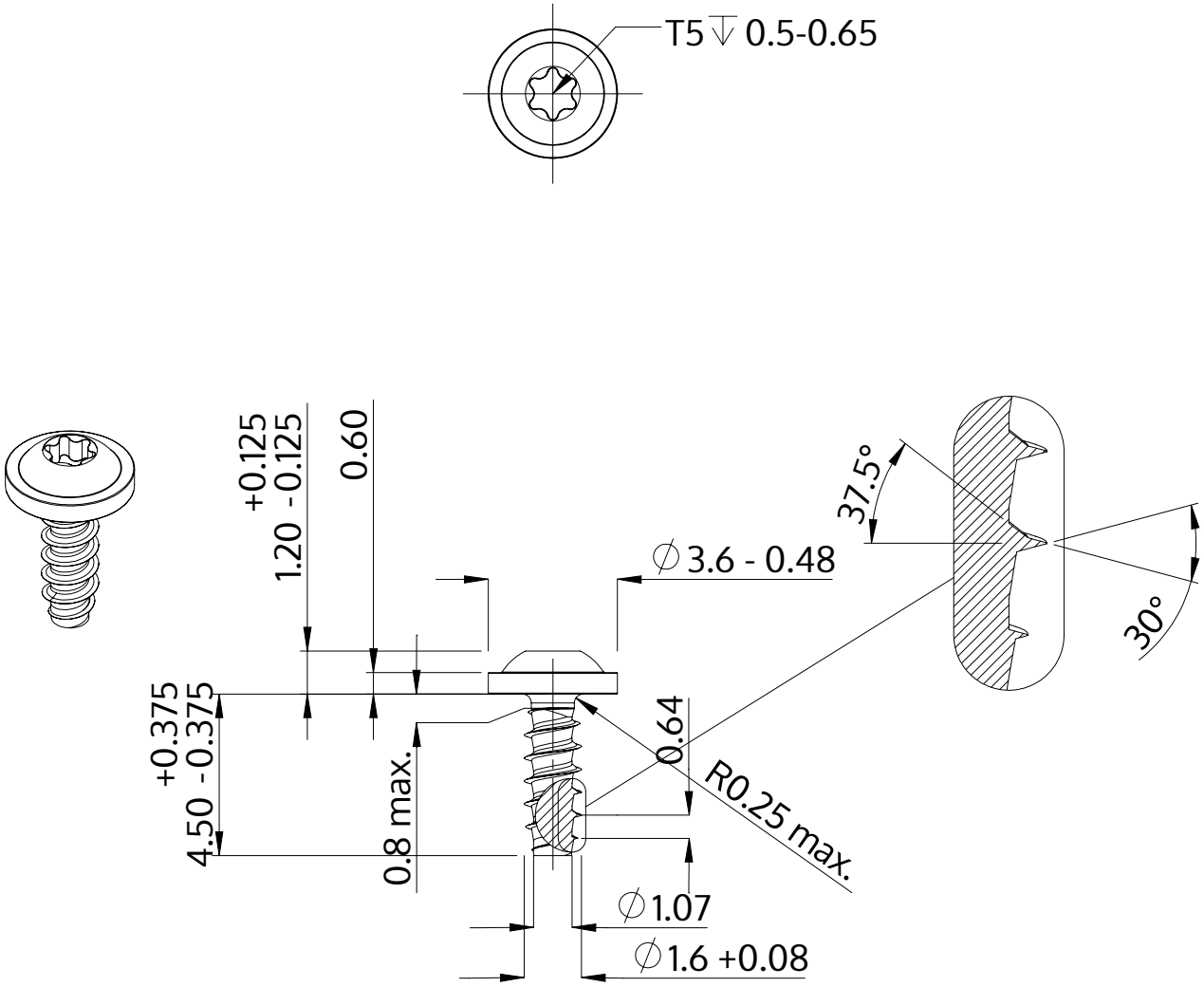

Popis	STP38 1.6x4.5 - T5
Materiál	Temperovaná ocel
Povrch	ZiNi černá-pasivovaná+temperovaná+utěsněná
Hmotnost	0.098 kg / 1000 Kus

SCREWERK	**STP380160045B**	
Metric výkres A4	Měřítko None:1	2024-04