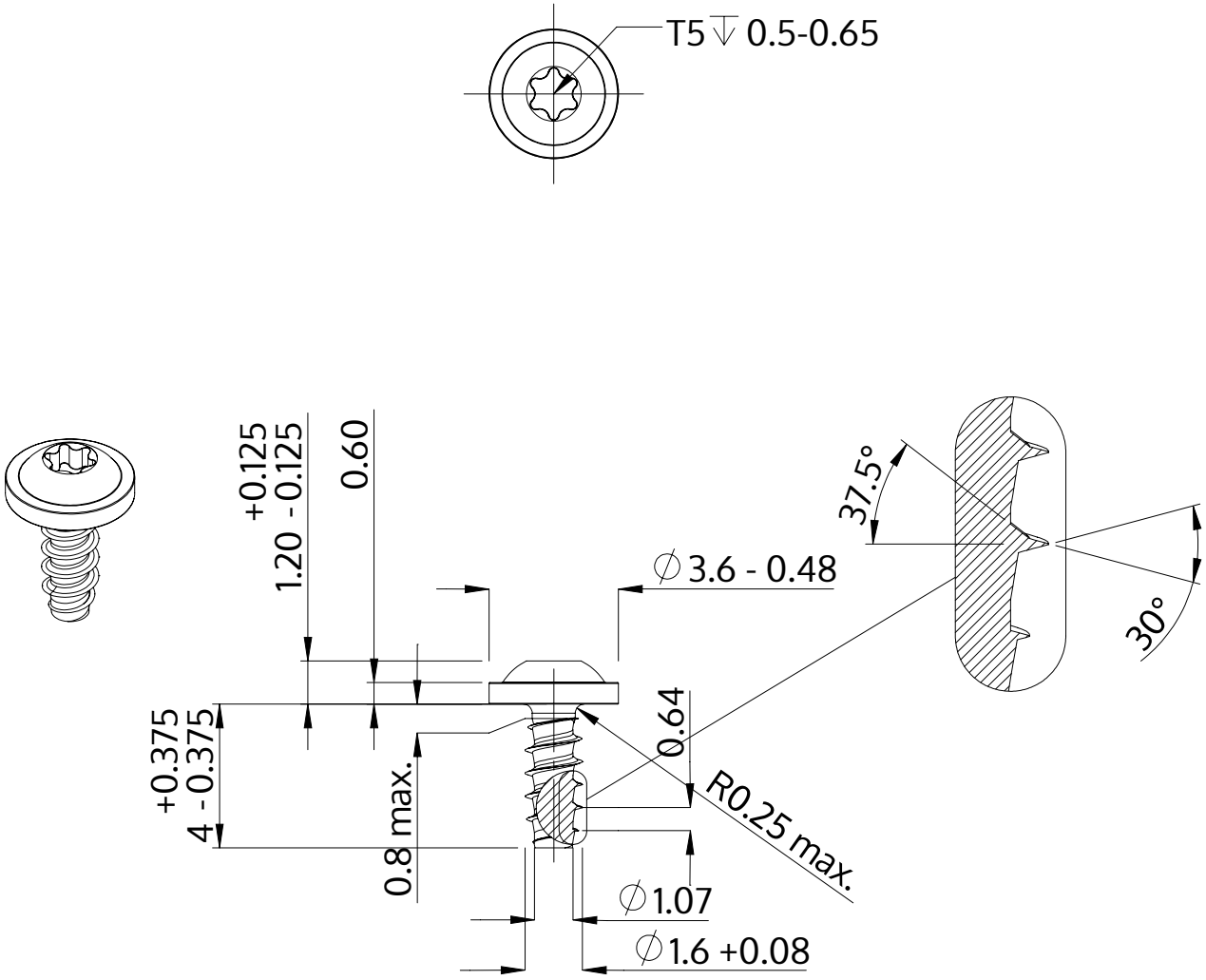

Description	STP38 1.6x4.0 - T5
Matière	Acier,trempé et revenu
Surface	zinguée 5-7 µm,recuit, bleue / passivée avec transparence
Poids	0.094 kg / 1000 Unité

SCREWERK	**STP380160040S**	
Dessin métrique A4	Redimensionner None:1	2024-04