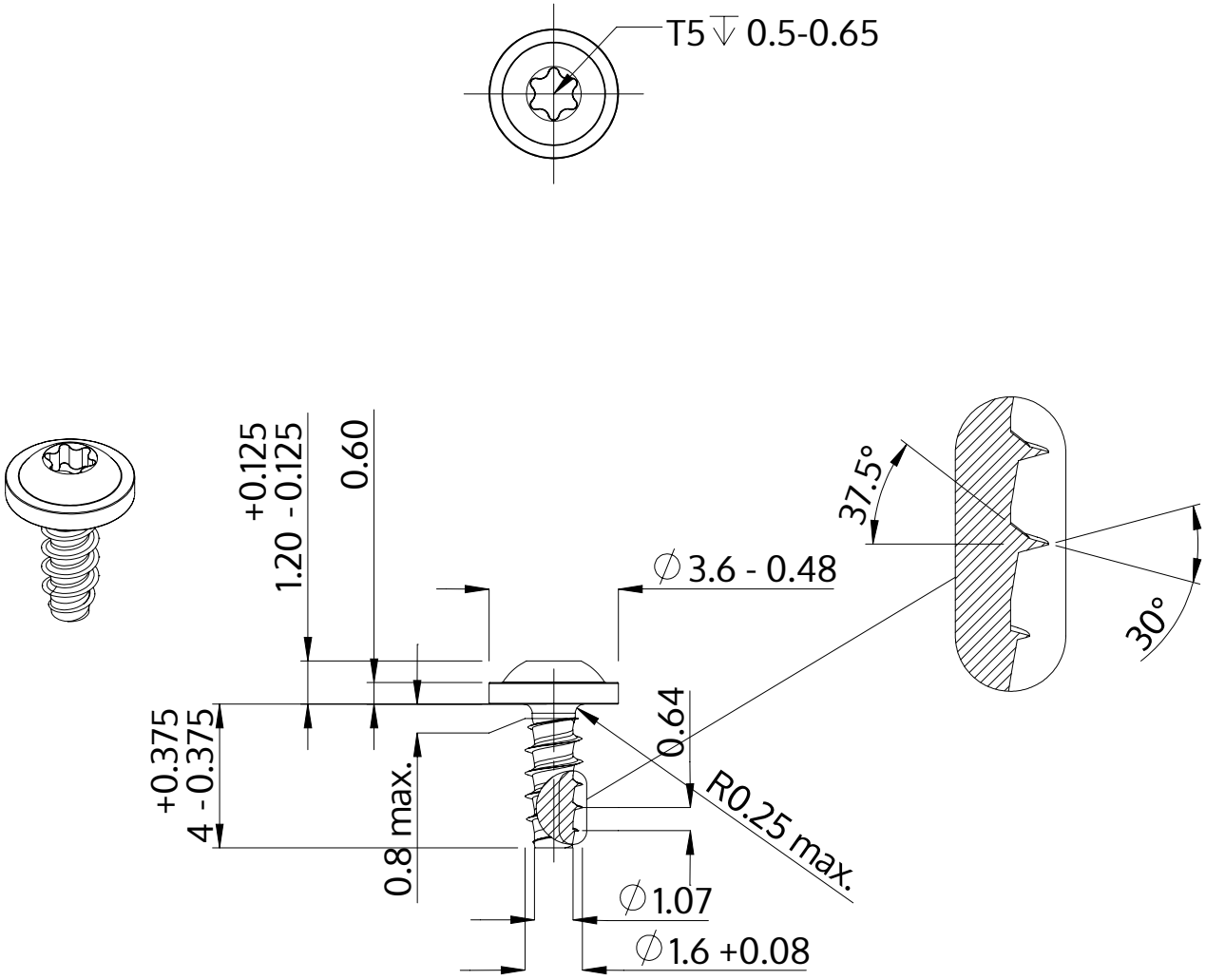

Beskrivelse	STP38 1.6x4.0 - T5
Materiale	Stål, forædlet
Overflade	ZnNi sort-passiveret, tempret, forseglet
Vægt	0.094 kg / 1000 stykke

SCREWERK	**STP380160040B**	
Metrisk tegning A4	Skalering 5:1	2024-10