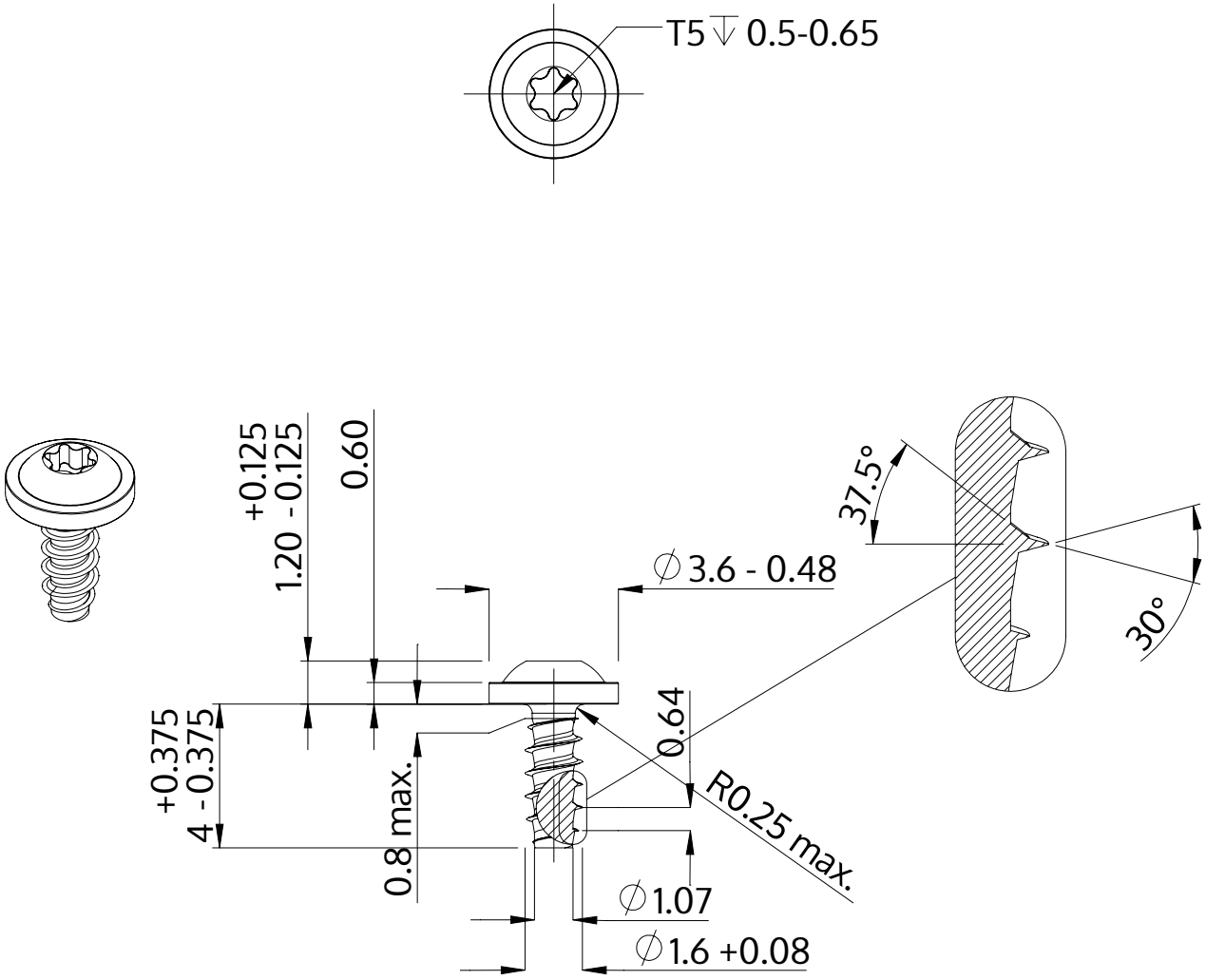


| | |
|---|---|
| Beskrivelse | STP38 1.6x4.0 - T5 |
| Materiale | Stål, forædlet |
| Overflade | ZnNi sort-passiveret, tempret, forseglet |
| Vægt | 0.094 kg / 1000 stykke |

| | | |
|---|---|---|
| SCREWERK | **STP380160040B** | |
| Metrisk tegning A4 | Skalering None:1 | 2024-04 |