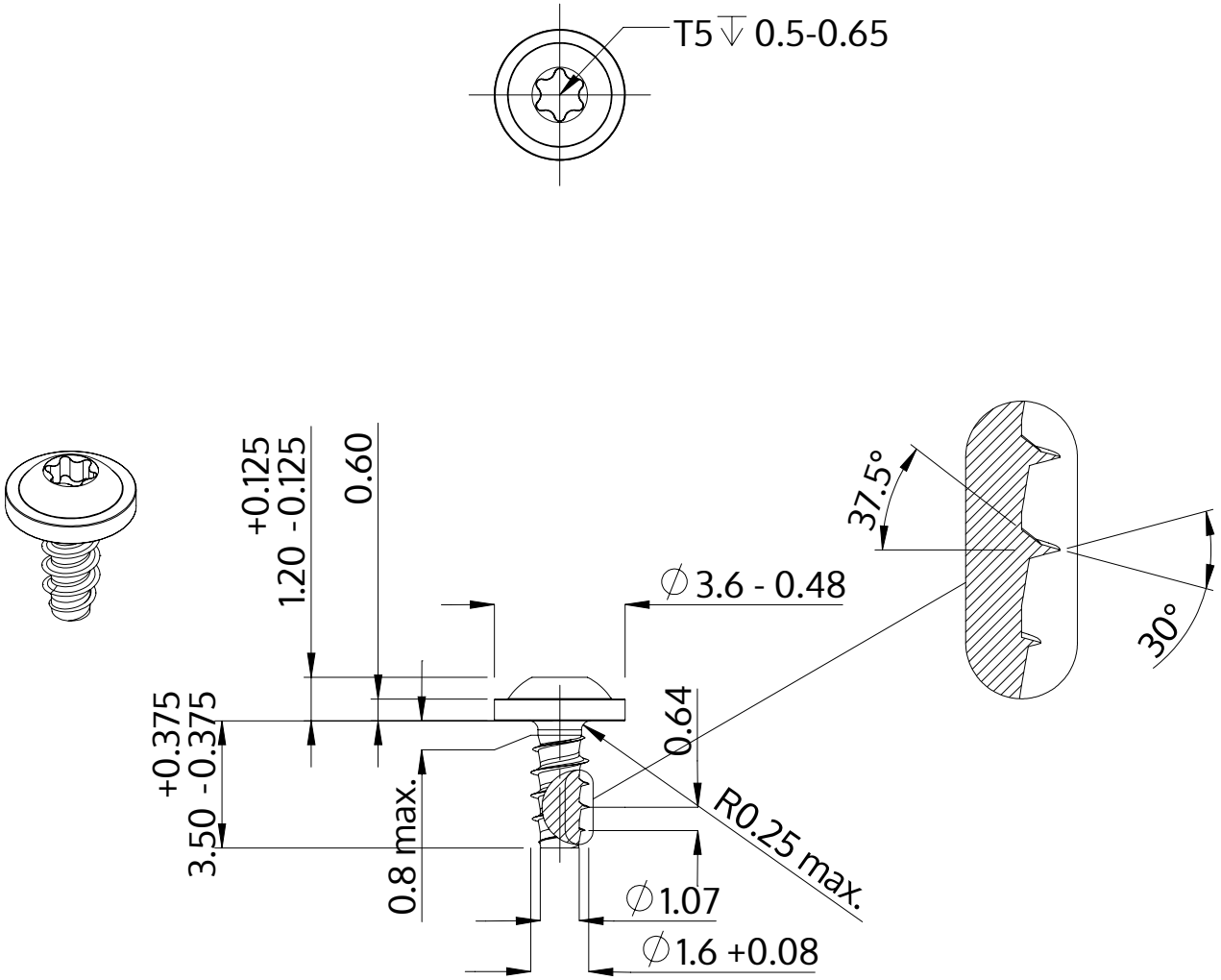

Descrição	STP38 1.6x3.5 - T5
Material	aço, endurecido
Superfície	zincado 5-7 µm, galvanizado, azul / passivado transparente
Peso	0.089 kg / 1000 peças

SCREWERK	**STP380160035S**	
Desenho Métrico A4	Escala 5:1	2024-10