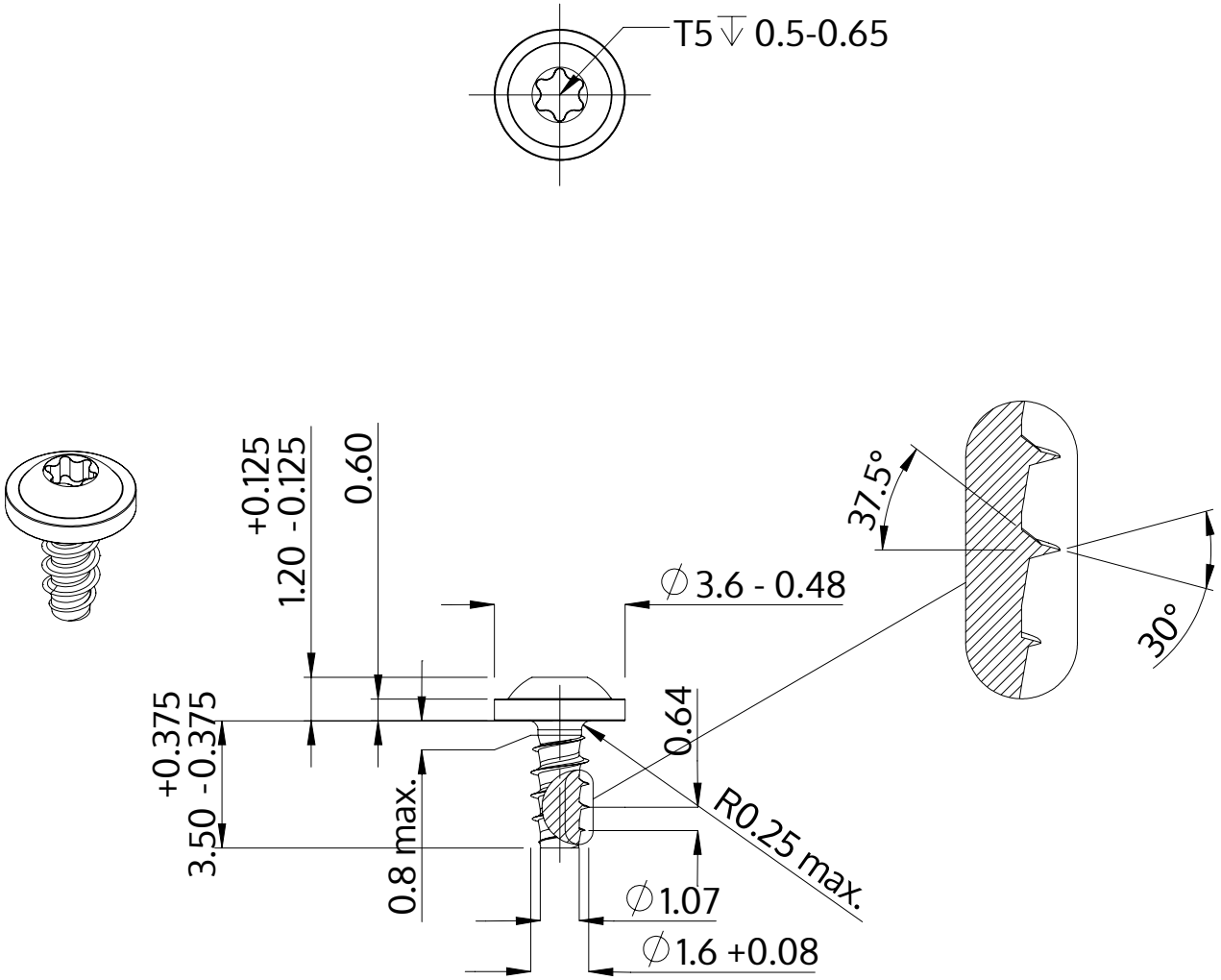

Beschrijving	STP38 1.6x3.5 - T5
Materiaal	veredeld staal
Oppervlak	verzinkt 5-7 µm, getempert, blauw / transparant gepassiveerd
Gewicht	0.089 kg / 1000 stuk

SCREWERK	**STP380160035S**	
Metrische tekening A4	Schaal None:1	2024-04