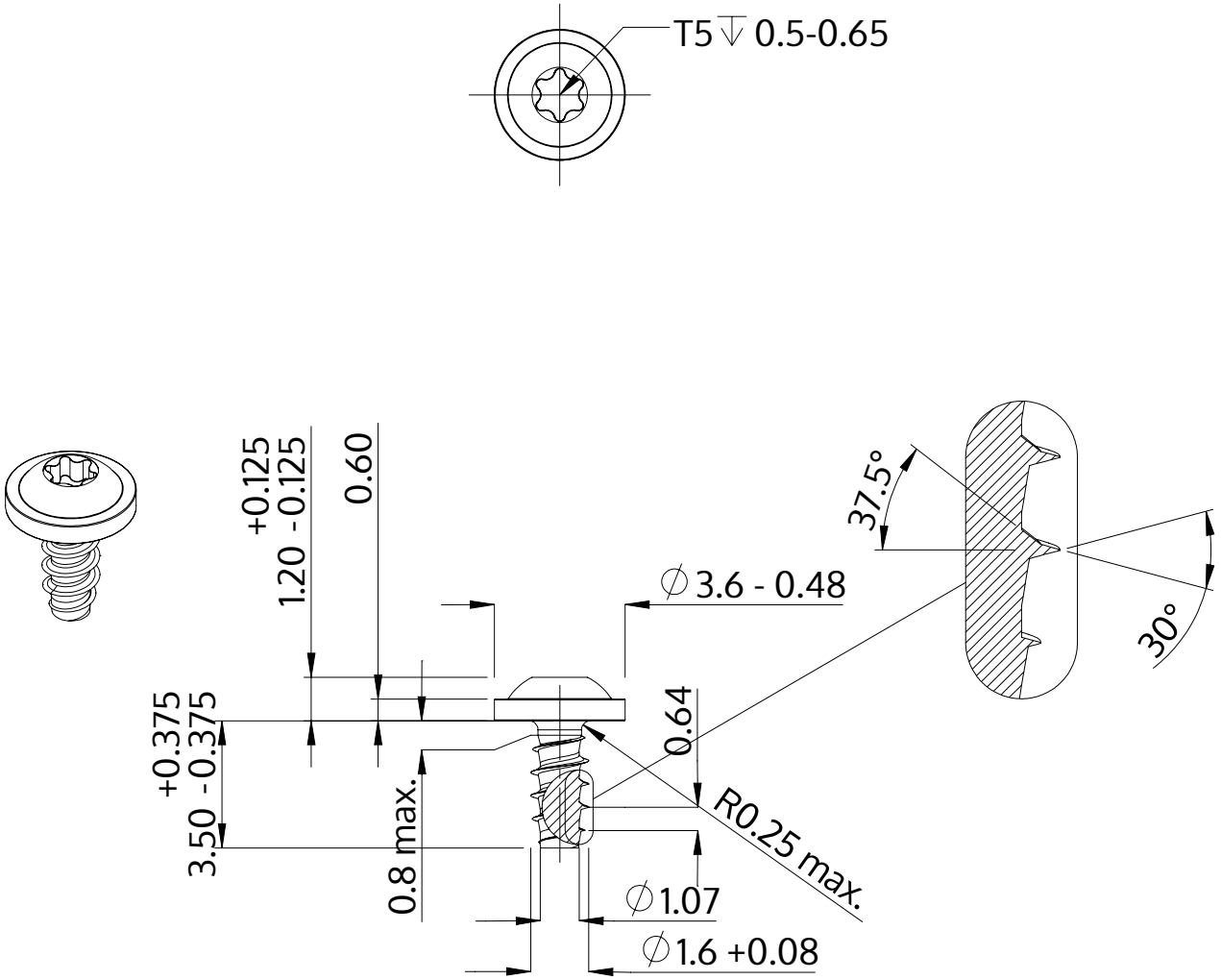

Açıklaması	STP38 1.6x3.5 - T5
Malzeme	Paslanmaz Çelik A2
Kaplama	Parlak, cilalanmış ve pasifleştirilmiştir
Ağırlık	0.089 kg / 1000 Adet

SCREWERK	**STP380160035E**	
Metrik çizim A4	Ölçeklendirme None:1	2024-04