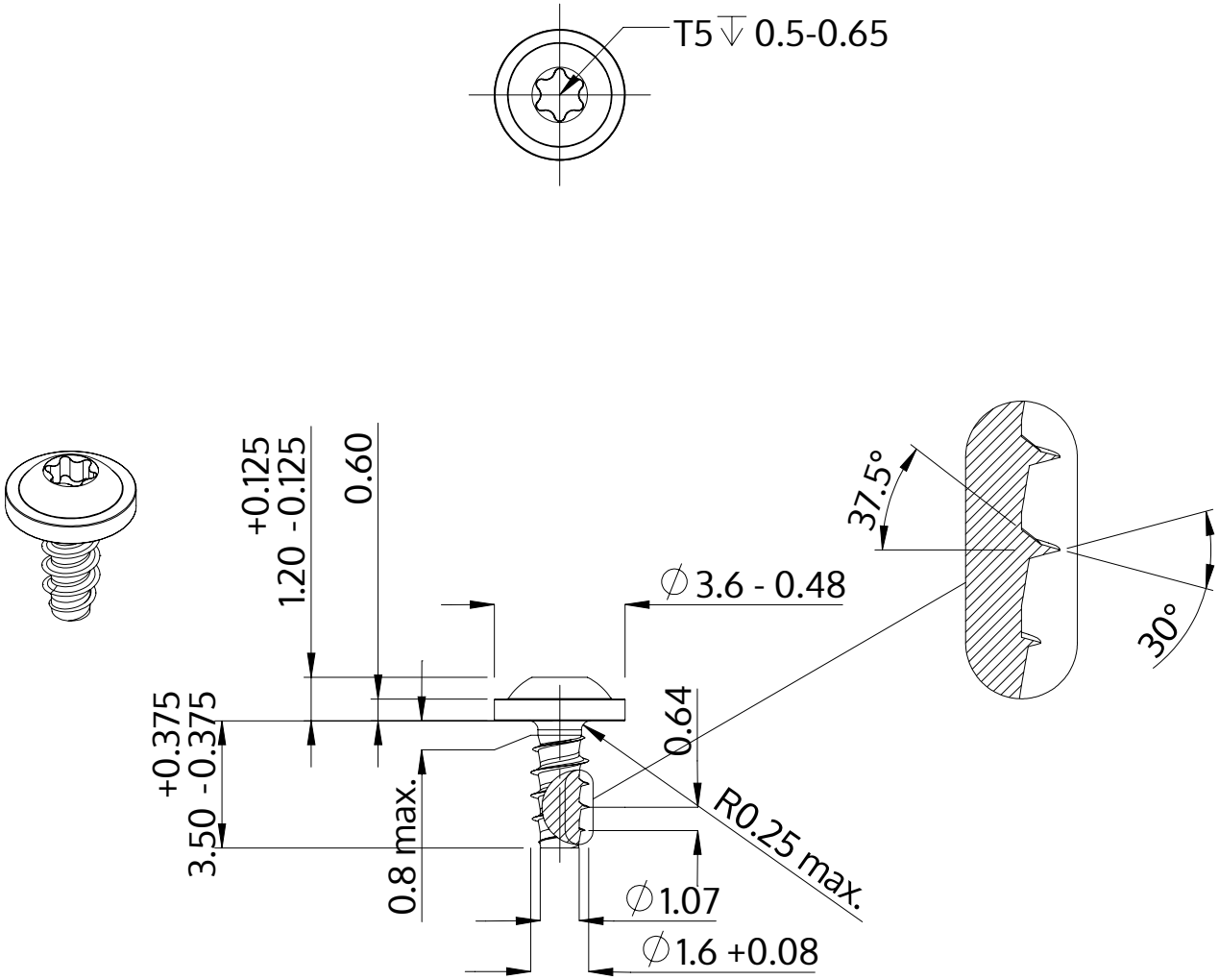

Описание	STP38 1.6x3.5 - T5
Материал	сталь, упрочненная
Поверхность	ZnNi, черная пассивировка+отжиг+масло
Вес	0.089 kg / 1000 Штука

SCREWERK	**STP380160035B**	
Метрический чертеж A4	Шкала 5:1	2024-10