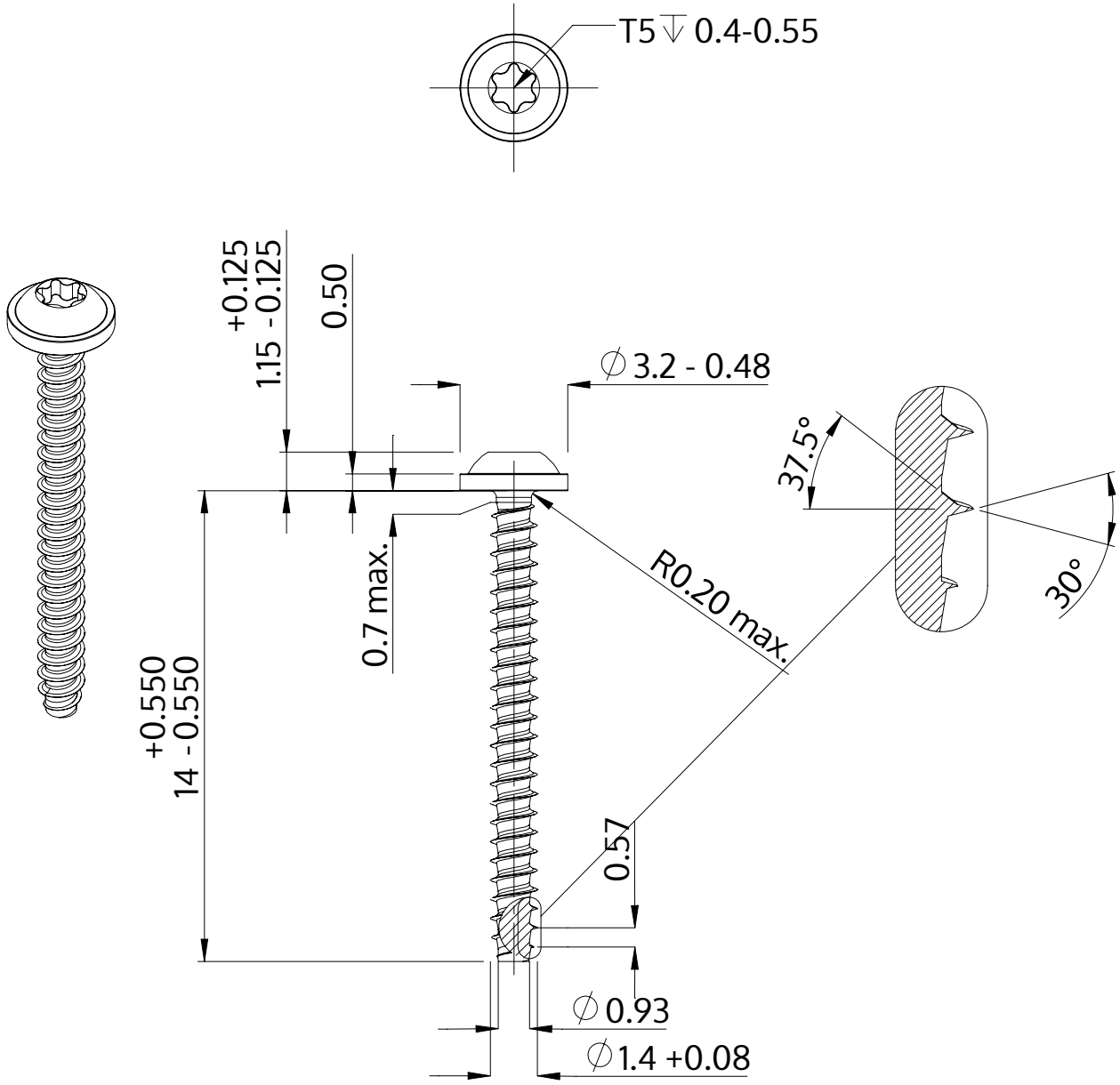

Description	STP38 1.4x14.0 - T5
Matière	acier inoxydable A2
Surface	brillant décapé et passivé
Poids	0.145 kg / 1000 Unité

SCREWERK	**STP380140140E**	
Dessin métrique A4	Redimensionner 5:1	2024-10