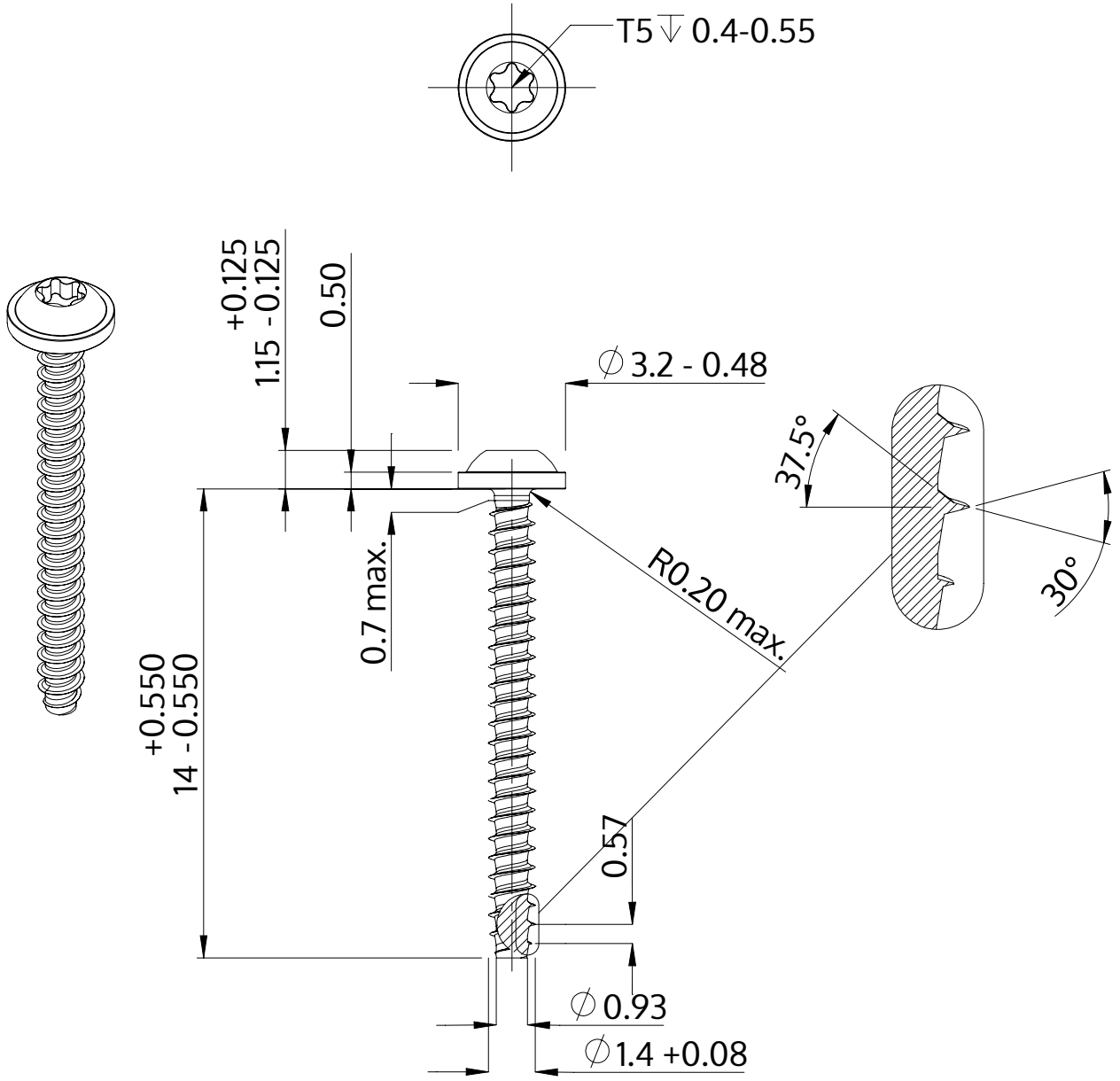

Beschreibung	STP38 1.4x14.0 - T5
Werkstoff	Edelstahl A2
Oberfläche	blank, gebeizt und passiviert
Gewicht	0.145 kg / 1000 Stück

SCREWERK	**STP380140140E**	
Metrische Zeichnung A4	Skalierung 5:1	2024-10