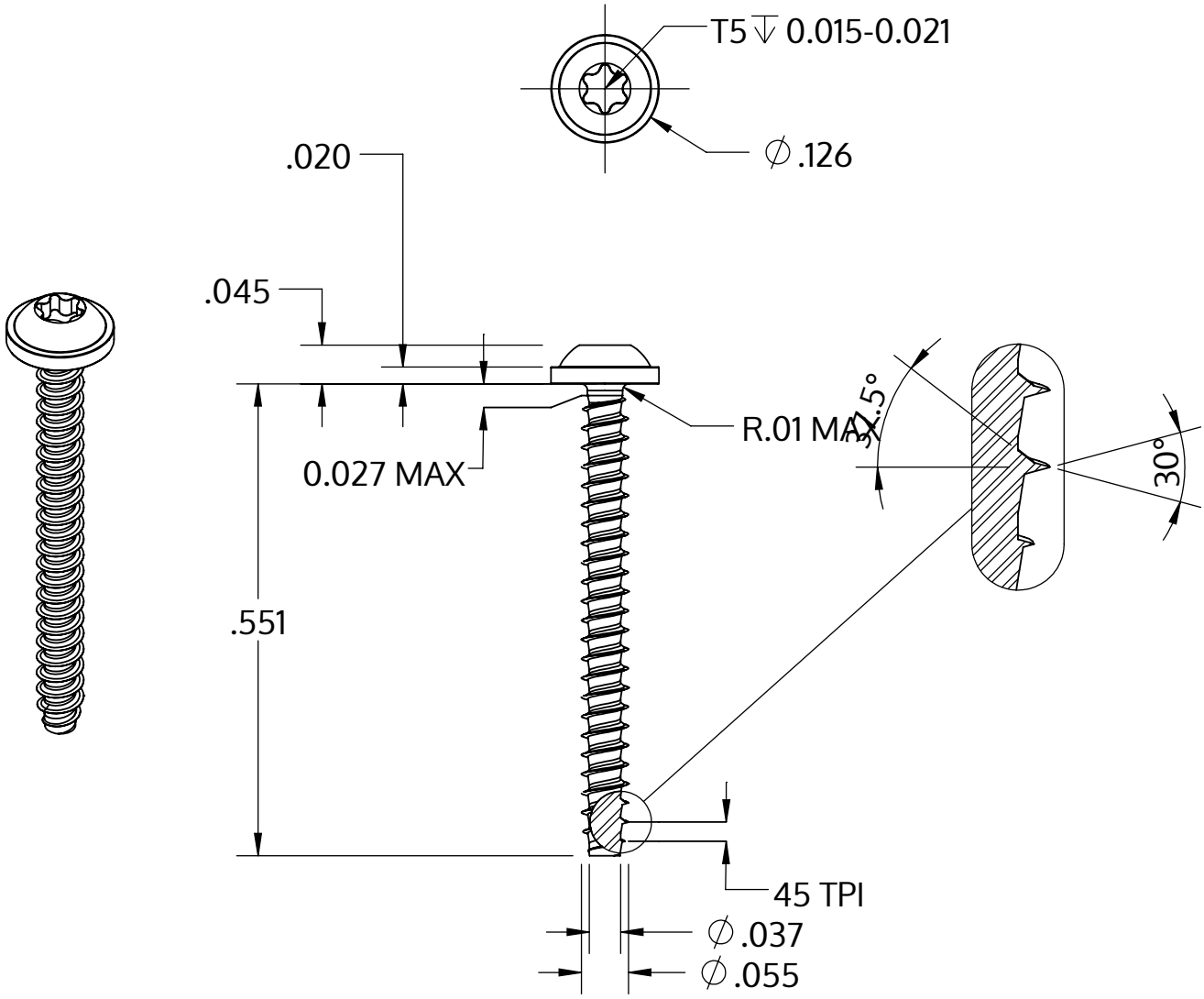

Metric size	M1.4 x 0.57 mm
US size (converted)	#0-45
	Tolerances [inch]
Length	+/- 0.021
Head diameter	+0 / -0.018
Head height	+/- 0.004
Thread diameter	+0.003 / -0

Descrição	STP38 1.4x14.0 - T5
Material	aço, endurecido
Superfície	Zincado Niquelado Galvanizado, Passivado negro
Peso	0.145 kg / 1000 peças

SCREWERK	**STP380140140B**	
_Zoll Zeichnung Größe A	Escala 5:1	2024-10