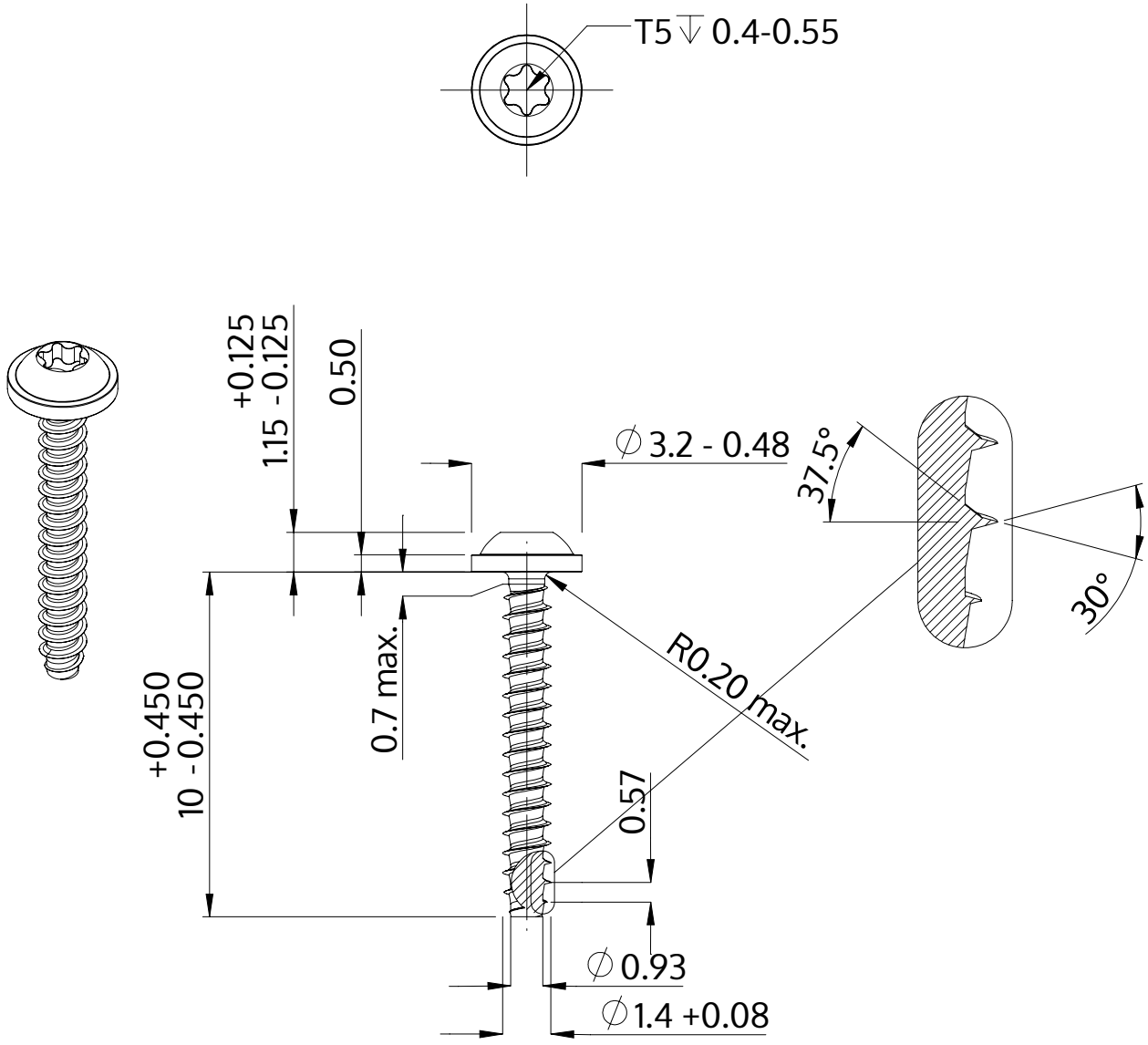

Descriere	STP38 1.4x10.0 - T5
Material	oţel inoxidabil A2
Exterior	neacoperit, murat și pasivat
Greutate	0.114 kg / 1000 unități

SCREWERK	**STP380140100E**	
Desen metric A4	Scalarea None:1	2024-04