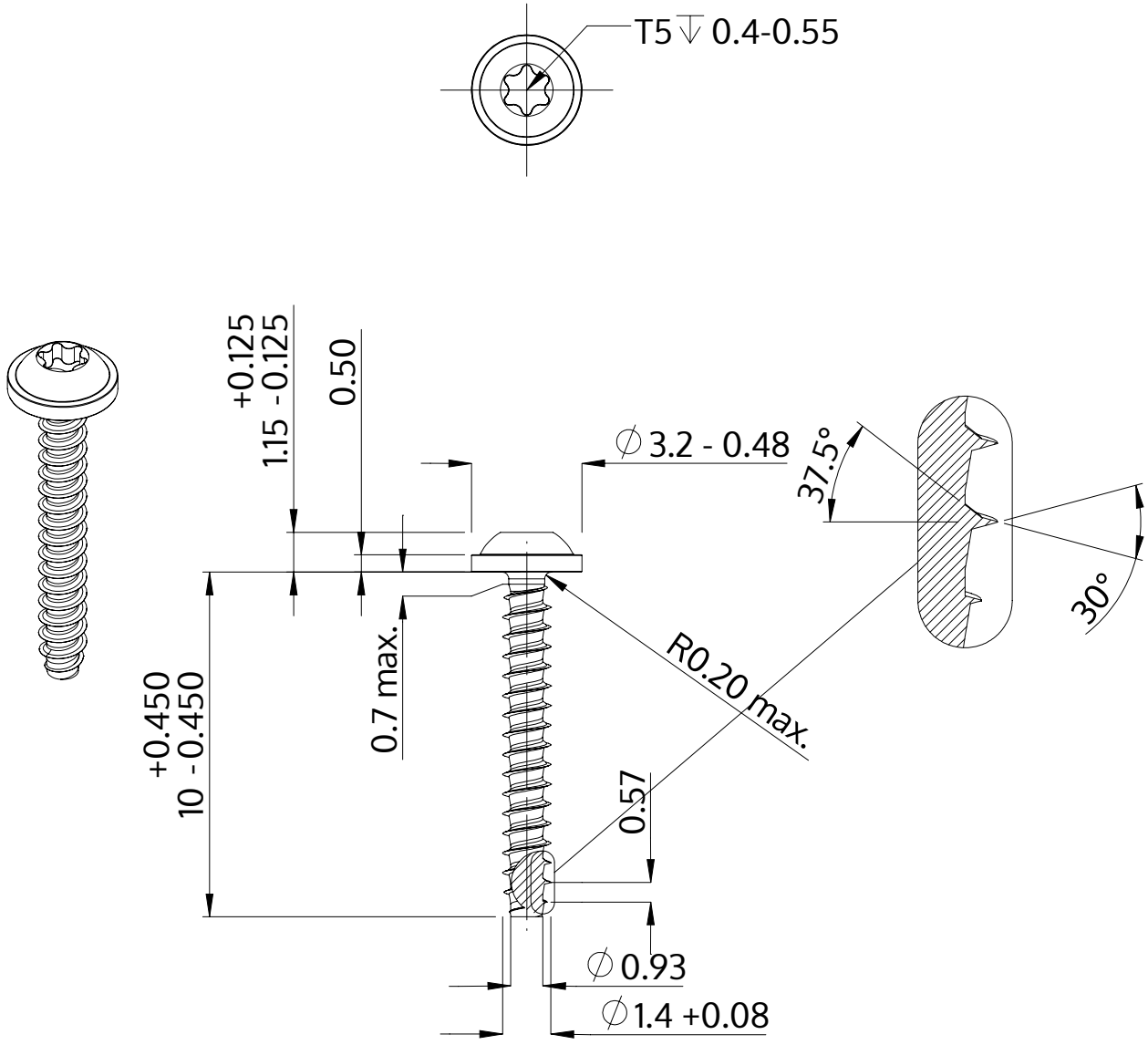

Beskrivning	STP38 1.4x10.0 - T5
Material	stål, härdat
Yta	ZnNi svart-passiviserad/Cr-VI-fri, härdad, förseglad
Vikt	0.114 kg / 1000 styck

SCREWERK	**STP380140100B**	
Metrisk skiss A4	Skala None:1	2024-04