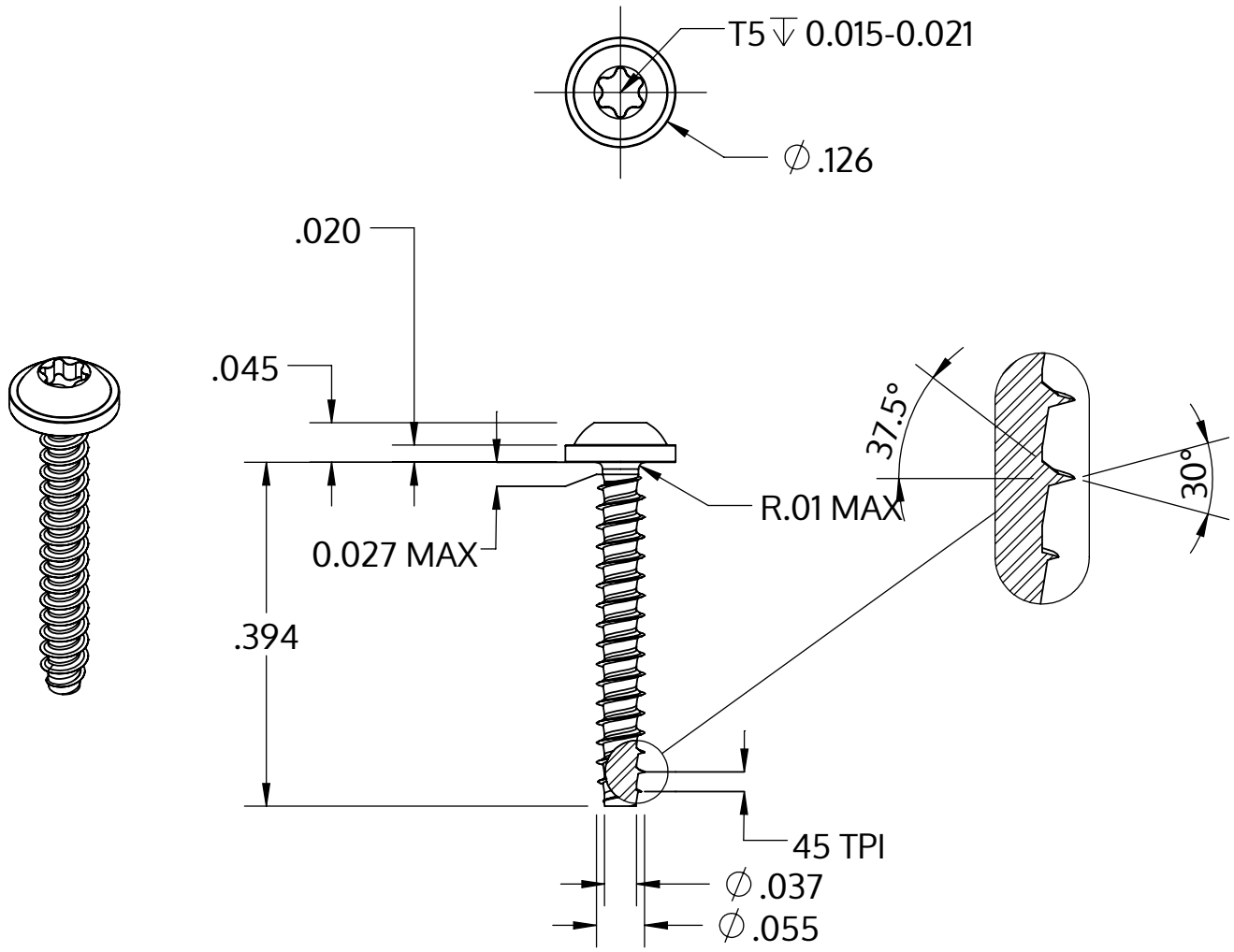


| | |
|---|---|
| Metric size | M1.4 x 0.57 mm |
| US size (converted) | #0-45 |
| | Tolerances [inch] |
| Length | +/- 0.017 |
| Head diameter | +0 / -0.018 |
| Head height | +/- 0.004 |
| Thread diameter | +0.003 / -0 |

| | |
|---|---|
| Açıklaması | STP38 1.4x10.0 - T5 |
| Malzeme | Çelik, sertleştirilmiş |
| Kaplama | ZnNi siyah-pasifleştirilmiştir, temperlenmistir, kaplanmış |
| Ağırlık | 0.114 kg / 1000 Adet |

| | | |
|---|---|---|
| SCREWERK | **STP380140100B** | |
| _Zoll Zeichnung Größe A | Ölçeklendirme 5:1 | 2024-10 |