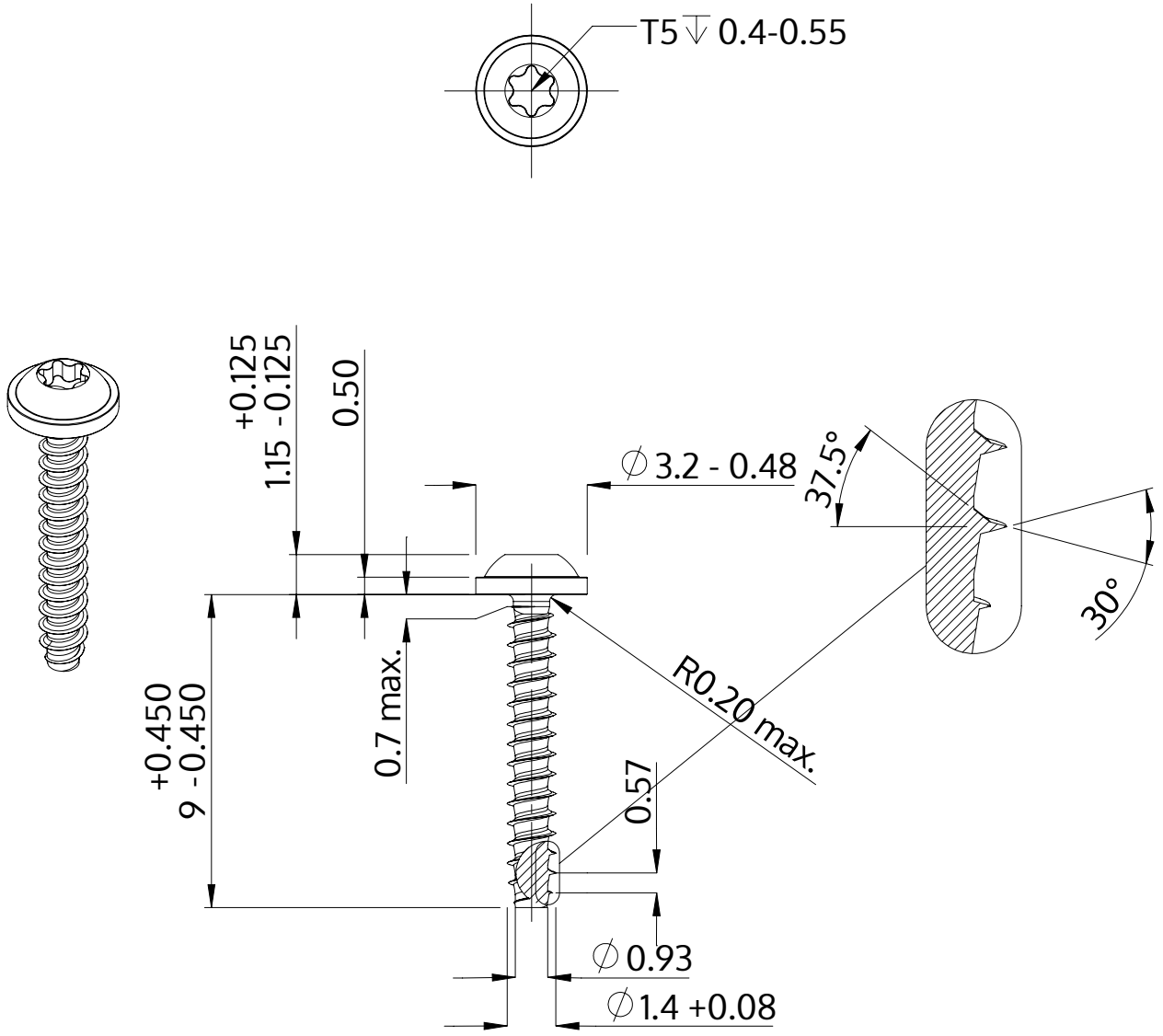

Açıklaması	STP38 1.4x9.0 - T5
Malzeme	Çelik, sertleştirilmiş
Kaplama	ZnNi siyah-pasifleştirilmiştir, temperlenmistir, kaplanmış
Ağırlık	0.107 kg / 1000 Adet

SCREWERK	**STP380140090B**	
Metrik çizim A4	Ölçeklendirme None:1	2024-04