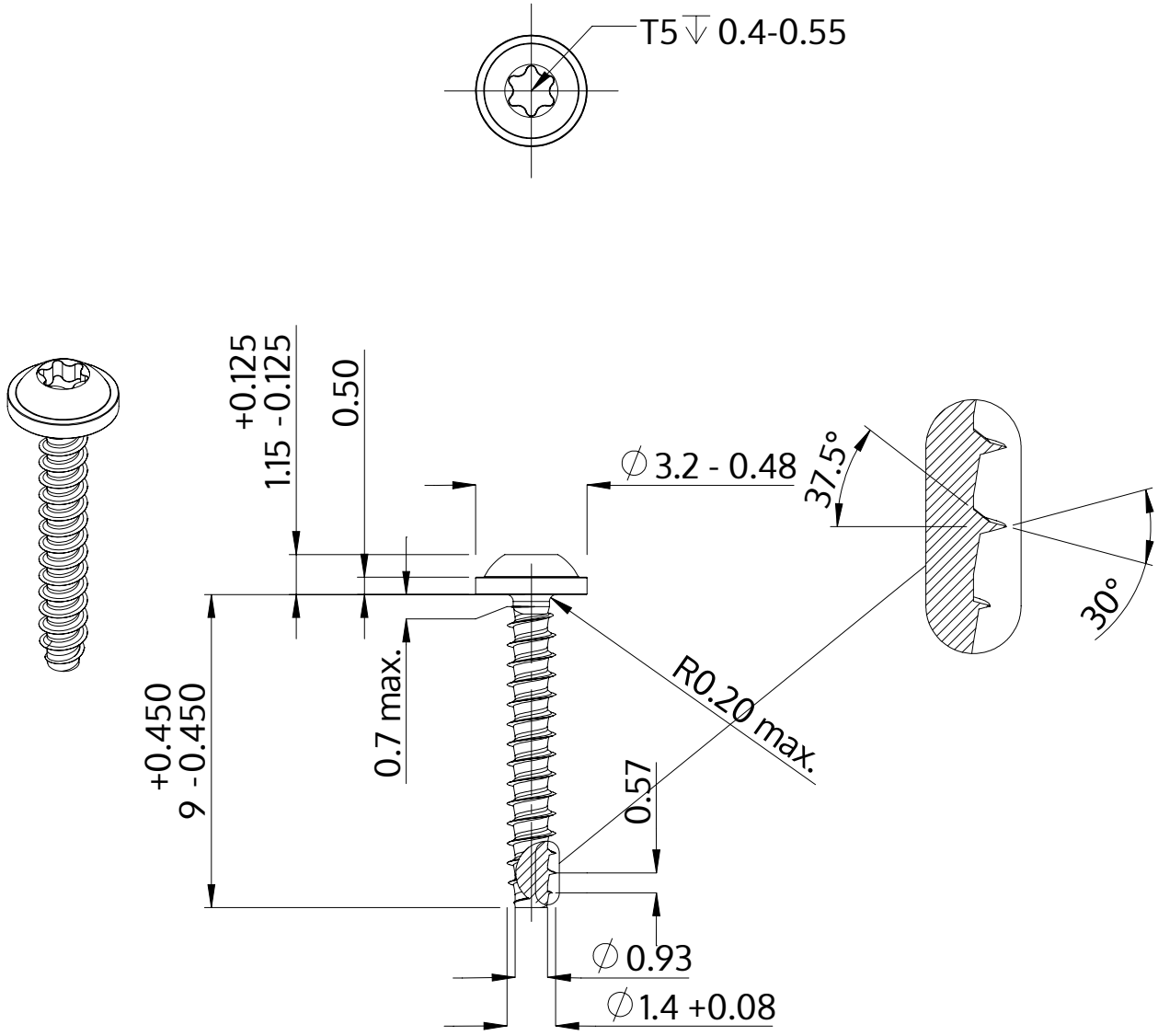


| | |
|---|---|
| Beschreibung | STP38 1.4x9.0 - T5 |
| Werkstoff | Stahl, vergütet |
| Oberfläche | ZnNi min. 5µm, schwarz passiviert, getempert, versiegelt |
| Gewicht | 0.107 kg / 1000 Stück |

| | | |
|---|---|---|
| SCREWERK | **STP380140090B** | |
| Metrische Zeichnung A4 | Skalierung None:1 | 2024-04 |