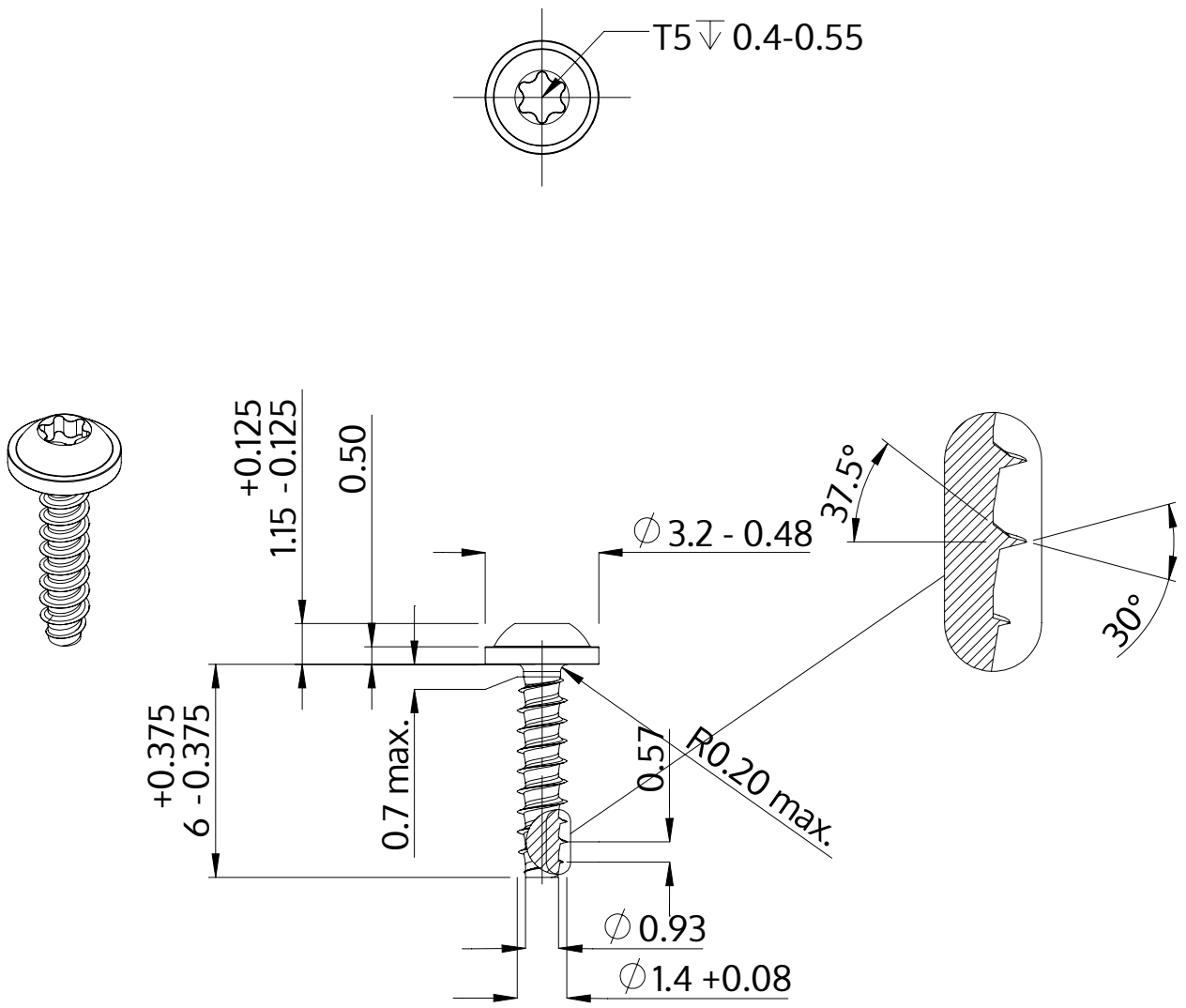

Beskrivelse	STP38 1.4x6.0 - T5
Materiale	Stål, forædlet
Overflade	galvaniseret 5-7 µm, tempret, blå / transparent passiveret
Vægt	0.084 kg / 1000 stykke

SCREWERK	**STP380140060S**	
Metrisk tegning A4	Skalering 5:1	2024-10