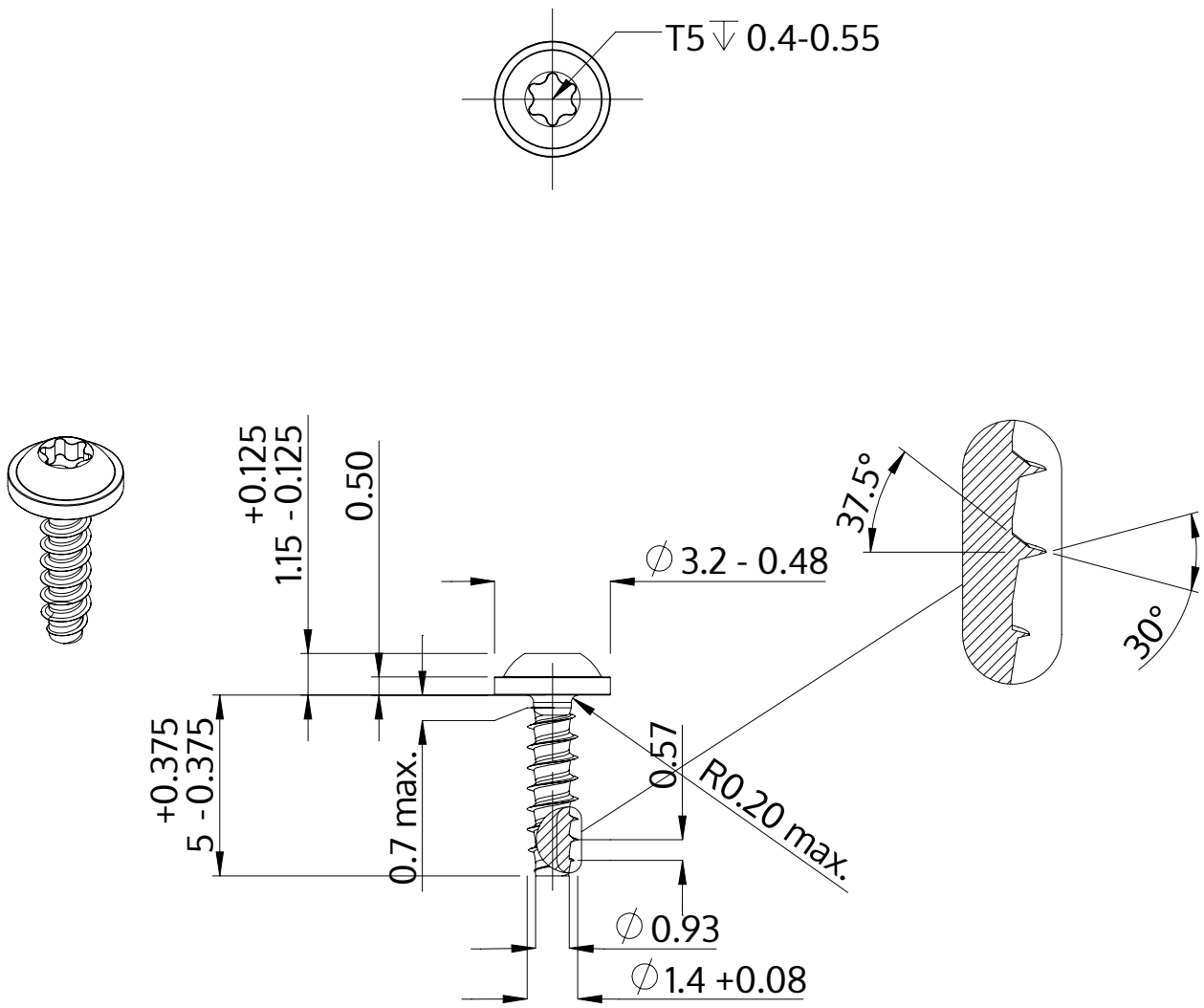

Beskrivning	STP38 1.4x5.0 - T5
Material	stål, härdat
Yta	förzinkad 5-7 µm, härdad, blå/transparent passiviserad
Vikt	0.076 kg / 1000 styck

SCREWERK	**STP380140050S**	
Metrisk skiss A4	Skala 5:1	2024-10