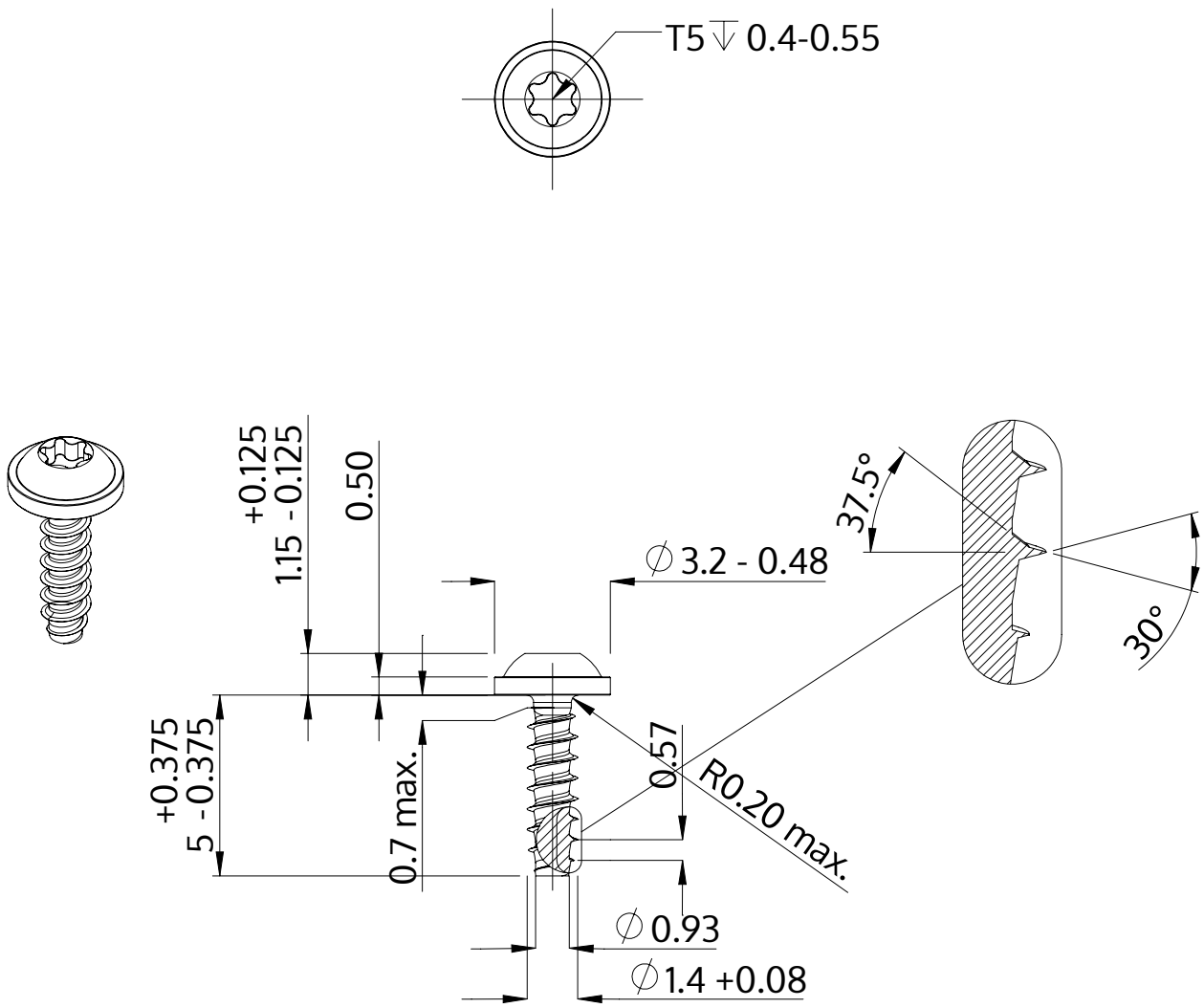

Opis	STP38 1.4x5.0 - T5
Materiał	Stal, hartowana
Powierzchnia	Ocynkowana 5-7 µm, temperowana, pasywowana na niebiesko
Waga	0.076 kg / 1000 sztuk

SCREWERK	**STP380140050S**	
Rysunek metryczny A4	Skala None:1	2024-04