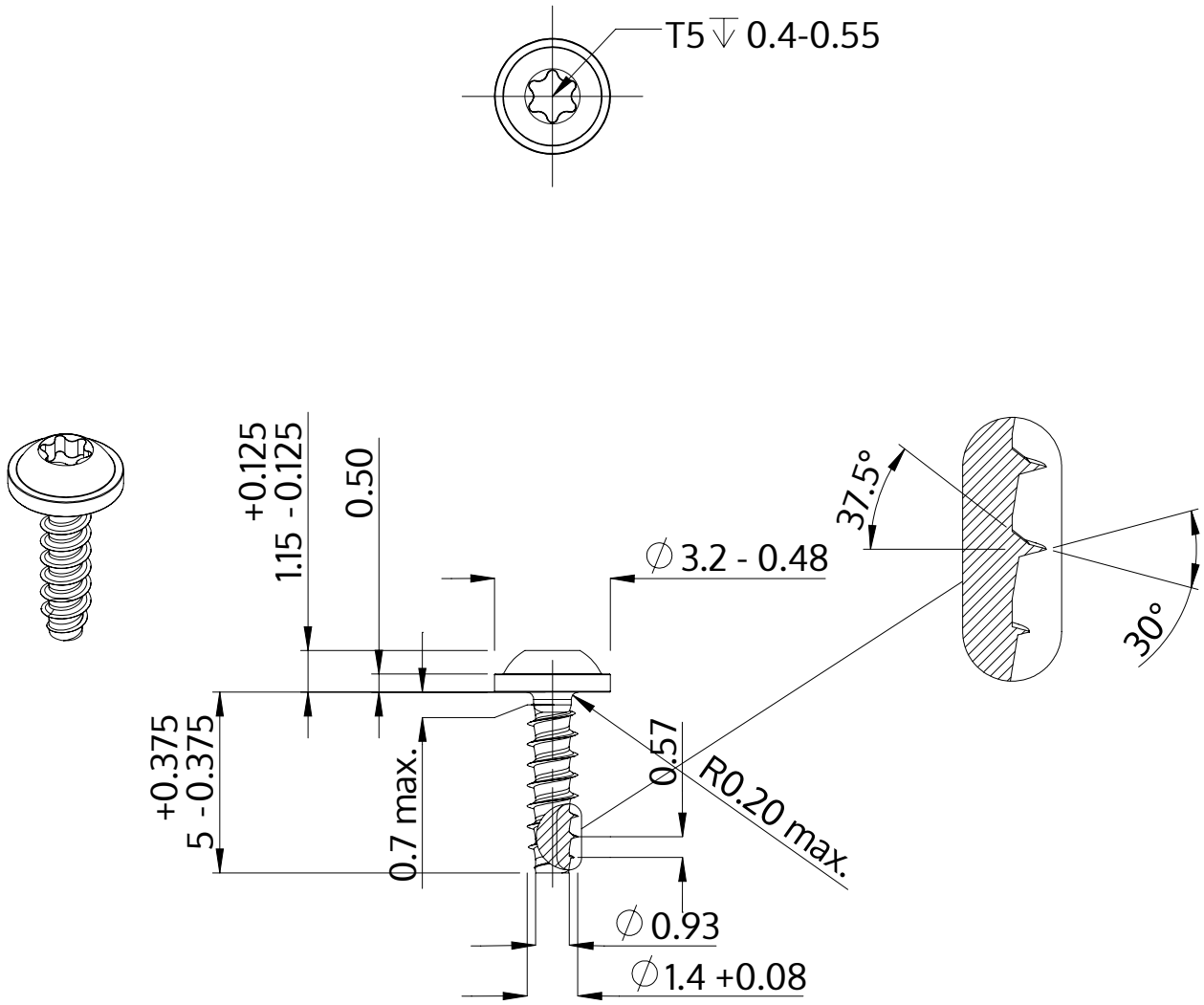

Описание	STP38 1.4x5.0 - T5
Материал	Нержавеющая сталь A2
Поверхность	Светлый отжиг и пассивация
Вес	0.076 kg / 1000 Штука

SCREWERK	**STP380140050E**	
Метрический чертеж A4	Шкала 5:1	2024-10