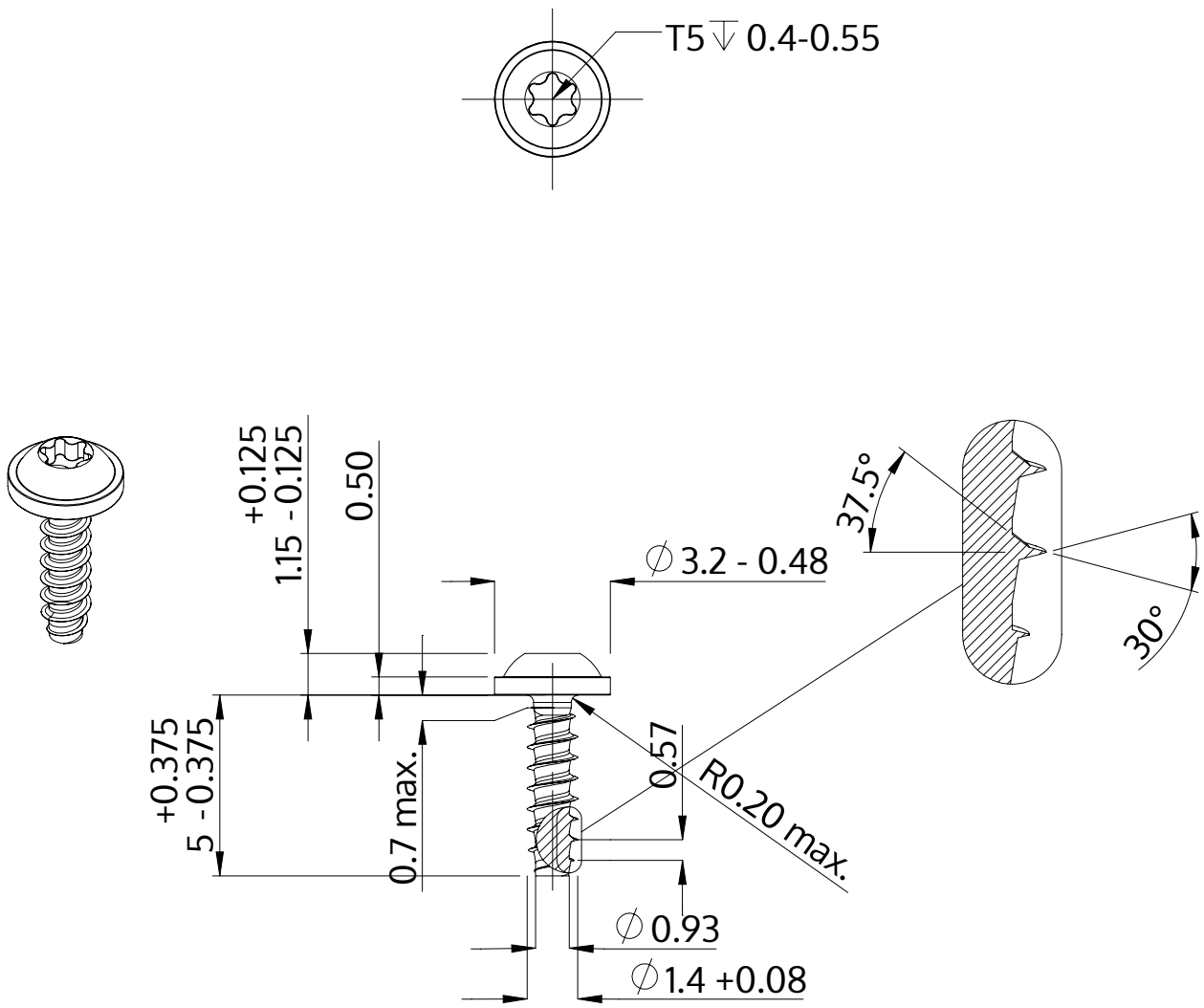

Descrição	STP38 1.4x5.0 - T5
Material	inox A2
Superfície	Decapado e passivado
Peso	0.076 kg / 1000 peças

SCREWERK	**STP380140050E**	
Desenho Métrico A4	Escala 5:1	2024-10