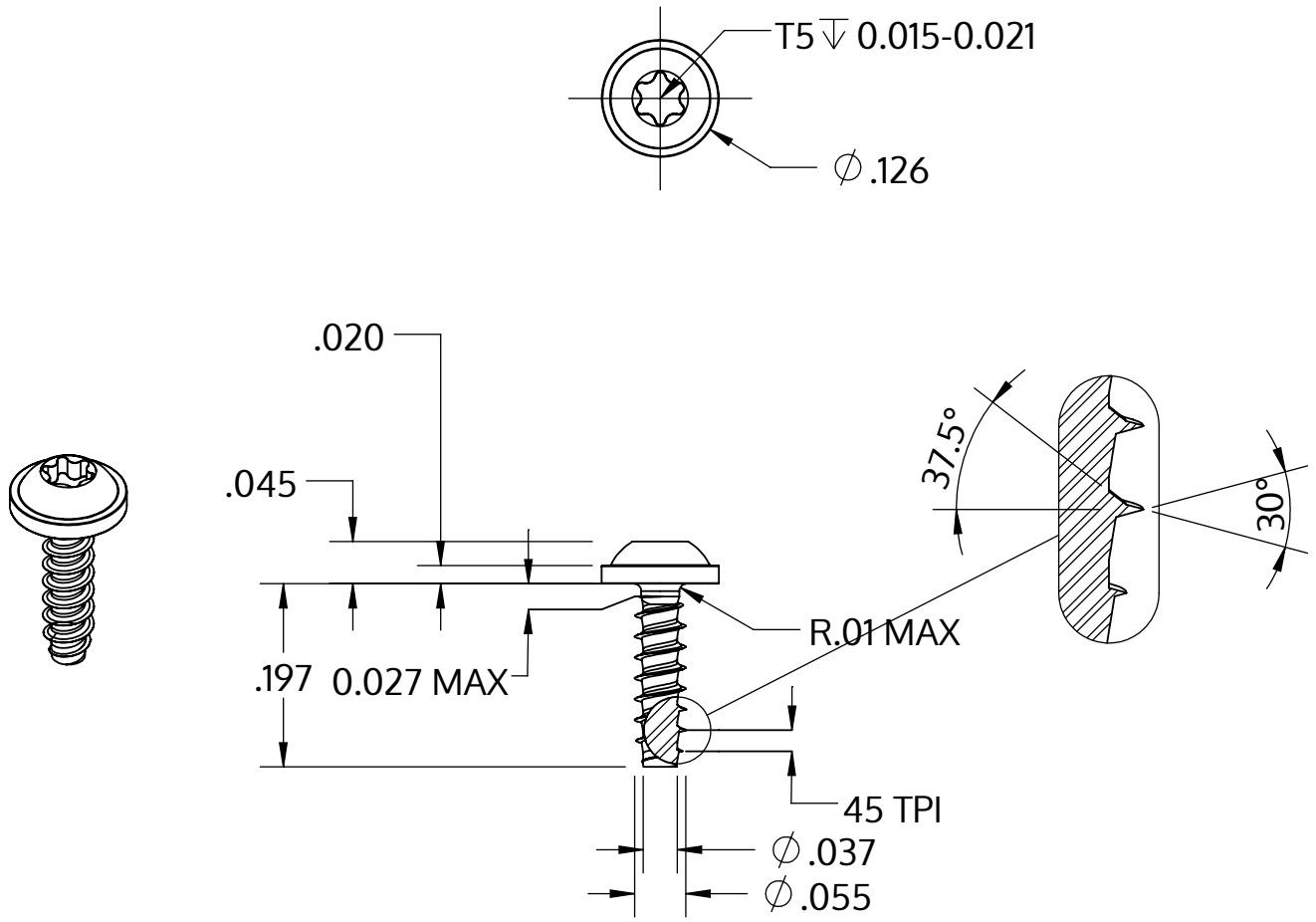


| | |
|---|---|
| Metric size | M1.4 x 0.57 mm |
| US size (converted) | #0-45 |
| | Tolerances [inch] |
| Length | +/- 0.014 |
| Head diameter | +0 / -0.018 |
| Head height | +/- 0.004 |
| Thread diameter | +0.003 / -0 |

| | |
|---|---|
| Описание | STP38 1.4x5.0 - T5 |
| Материал | Нержавеющая сталь A2 |
| Поверхность | Светлый отжиг и пассивация |
| Вес | 0.076 kg / 1000 Штука |

| | | |
|---|---|---|
| SCREWERK | **STP380140050E** | |
| _Zoll Zeichnung Größe A | Шкала 5:1 | 2024-10 |