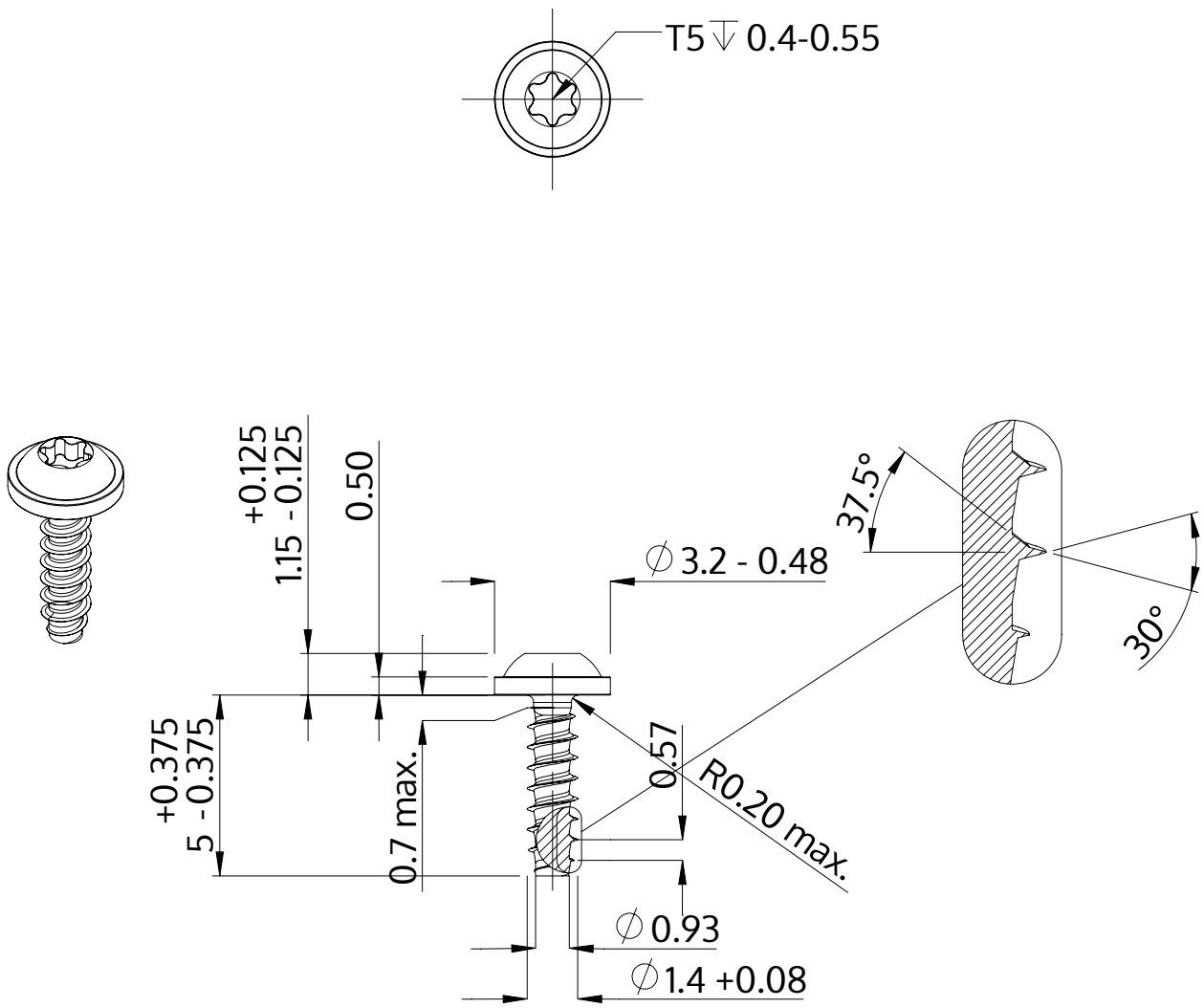

Description	STP38 1.4x5.0 - T5
Matière	acier inoxydable A2
Surface	brillant décapé et passivé
Poids	0.076 kg / 1000 Unité

SCREWERK	**STP380140050E**	
Dessin métrique A4	Redimensionner None:1	2024-04