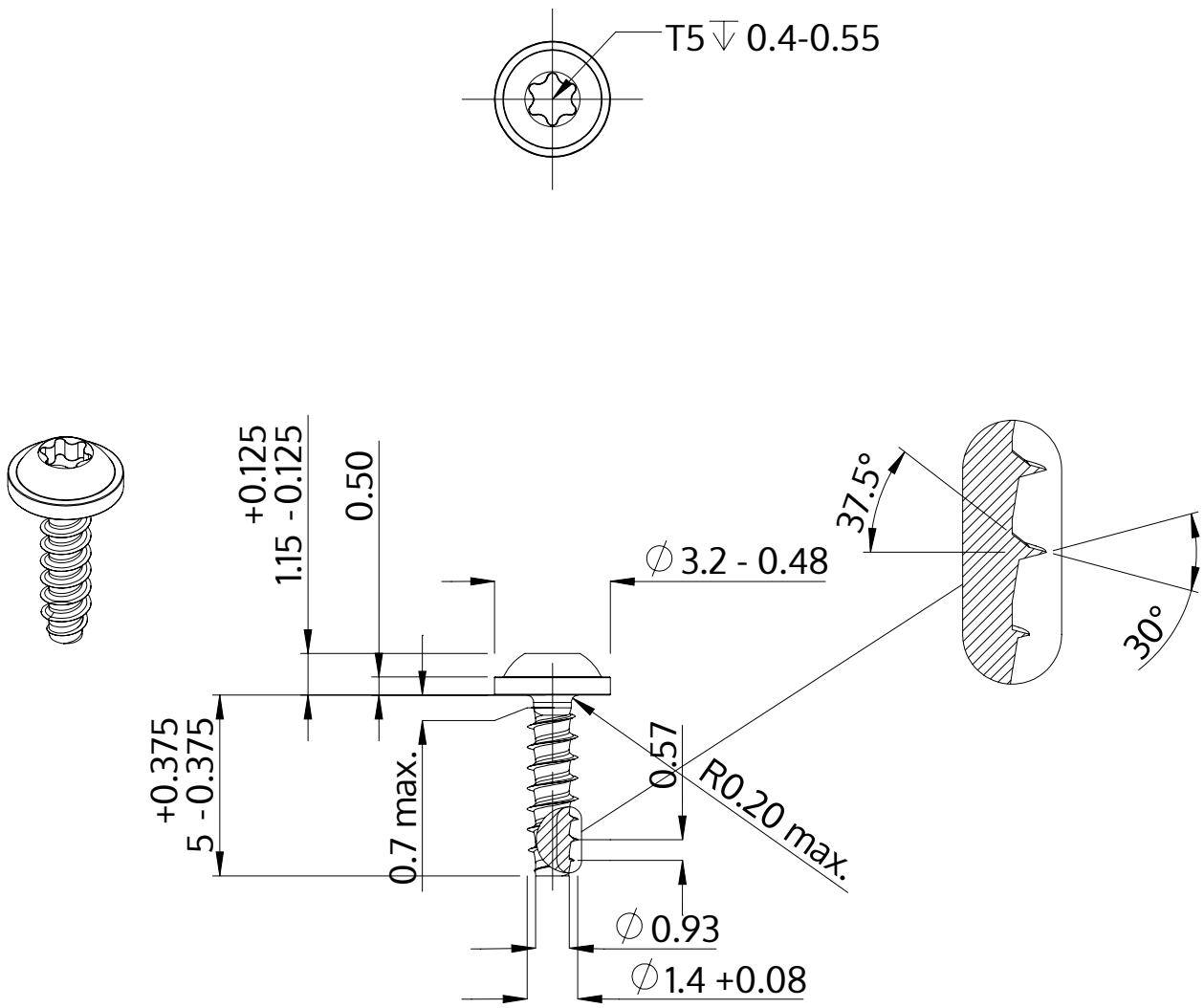

Beskrivelse	STP38 1.4x5.0 - T5
Materiale	Stål, forædlet
Overflade	ZnNi sort-passiveret, tempret, forseglet
Vægt	0.076 kg / 1000 stykke

SCREWERK	**STP380140050B**	
Metrisk tegning A4	Skalering 5:1	2024-05