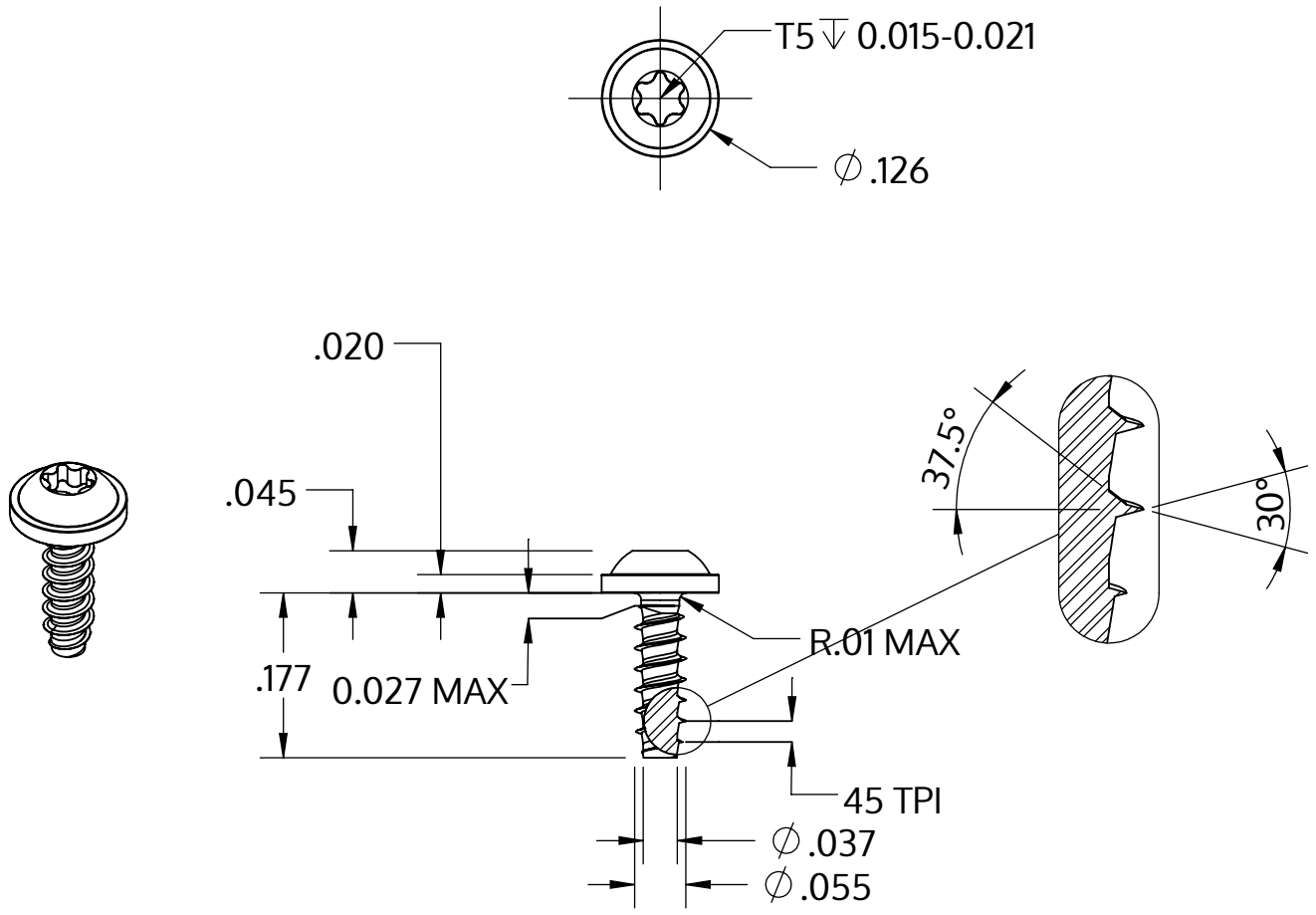

Metric size	M1.4 x 0.57 mm
US size (converted)	#0-45
	Tolerances [inch]
Length	+/- 0.014
Head diameter	+0 / -0.018
Head height	+/- 0.004
Thread diameter	+0.003 / -0

Description	STP38 1.4x4.5 - T5
Matière	acier inoxydable A2
Surface	brillant décapé et passivé
Poids	0.073 kg / 1000 Unité

SCREWERK	**STP380140045E**	
_Zoll Zeichnung Größe A	Redimensionner 5:1	2024-10