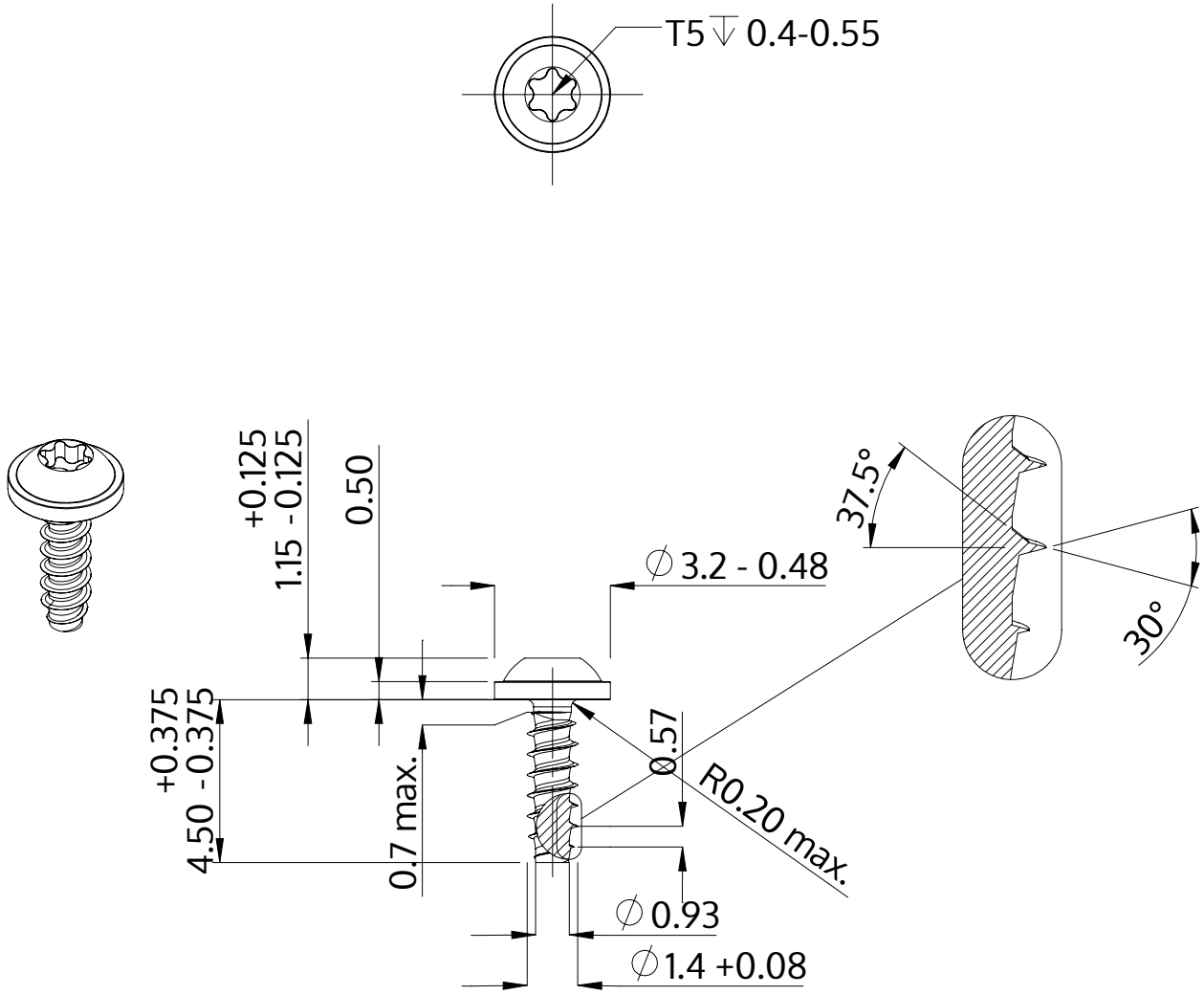

Descrizione	STP38 1.4x4.5 - T5
Materiale	acciaio, temprato
Superficie	Placcato Zinco-Nichel, passivato nero, ricotto, sigillato
Peso	0.073 kg / 1000 pezzi

SCREWERK	**STP380140045B**	
Disegno metrico A4	Scala 5:1	2024-10