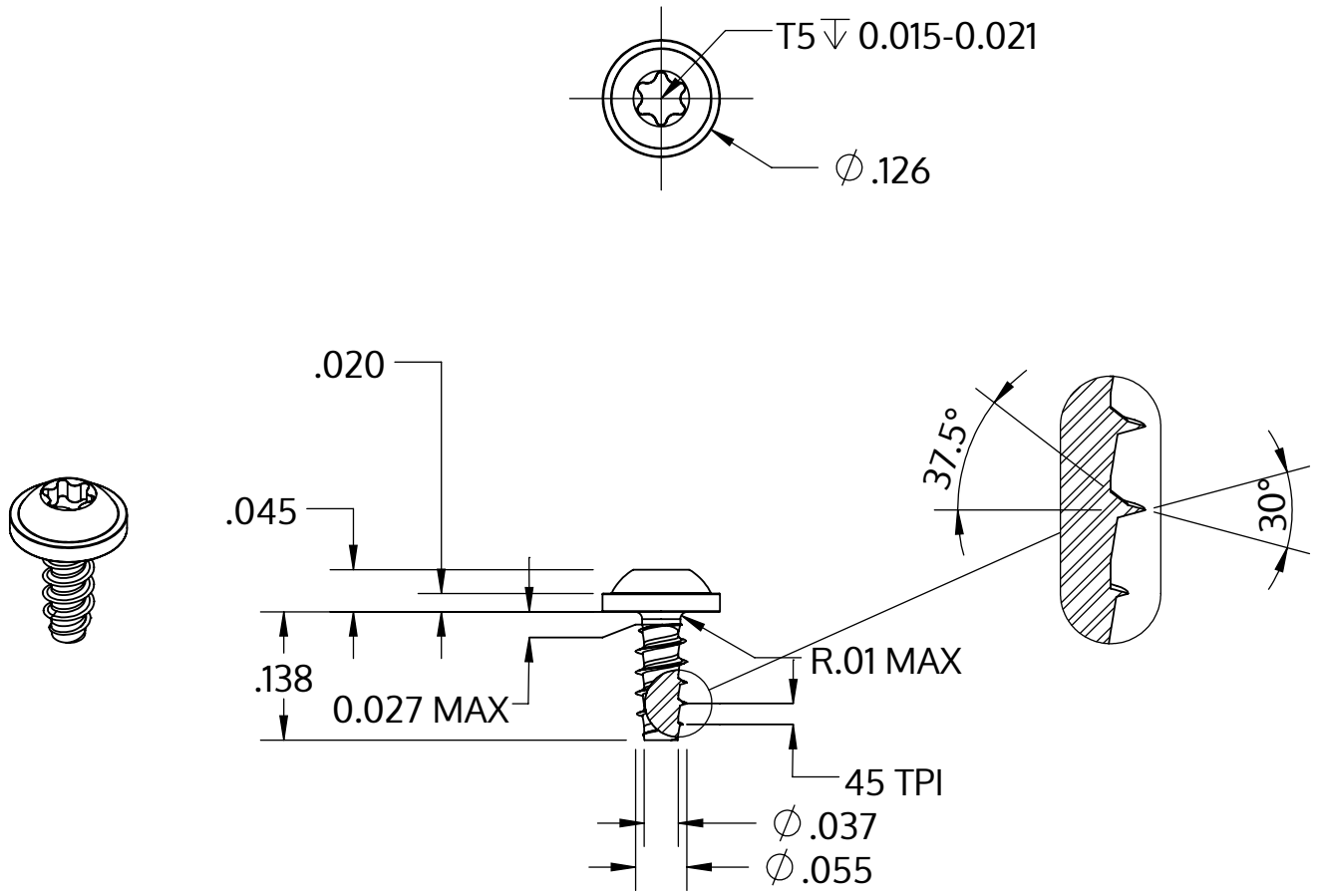

Metric size	M1.4 x 0.57 mm
US size (converted)	#0-45
	Tolerances [inch]
Length	+/- 0.014
Head diameter	+0 / -0.018
Head height	+/- 0.004
Thread diameter	+0.003 / -0

Description	STP38 1.4x3.5 - T5
Matière	Acier,trempé et revenu
Surface	zinguée 5-7 µm,recuit, bleue / passivée avec transparence
Poids	0.065 kg / 1000 Unité

SCREWERK	**STP380140035S**	
_Zoll Zeichnung Größe A	Redimensionner 5:1	2024-10