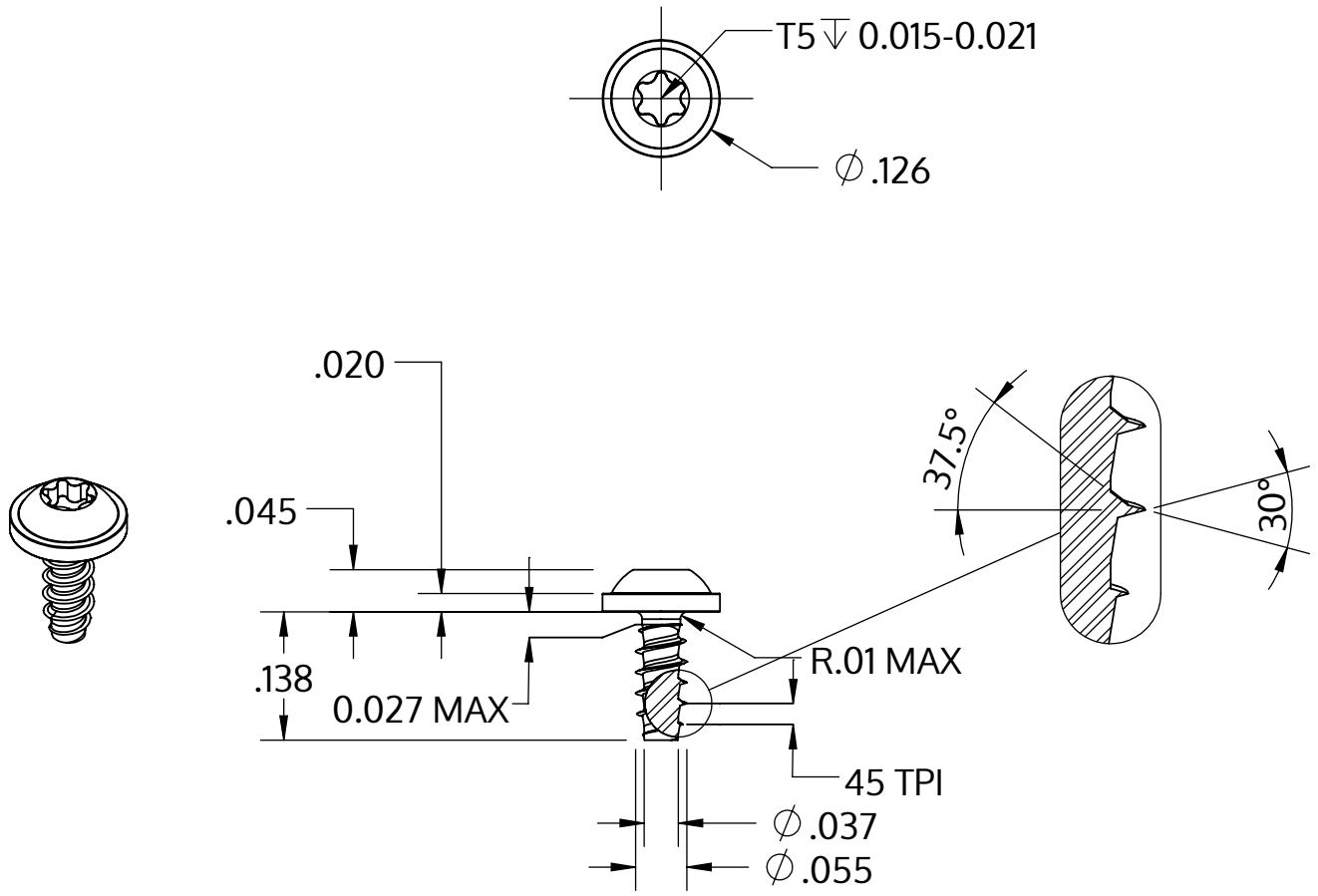

Metric size	M1.4 x 0.57 mm
US size (converted)	#0-45
	Tolerances [inch]
Length	+/- 0.014
Head diameter	+0 / -0.018
Head height	+/- 0.004
Thread diameter	+0.003 / -0

Описание	STP38 1.4x3.5 - T5
Материал	Нержавеющая сталь A2
Поверхность	Светлый отжиг и пассивация
Вес	0.065 kg / 1000 Штука

SCREWERK	**STP380140035E**	
_Zoll Zeichnung Größe A	Шкала 5:1	2024-10