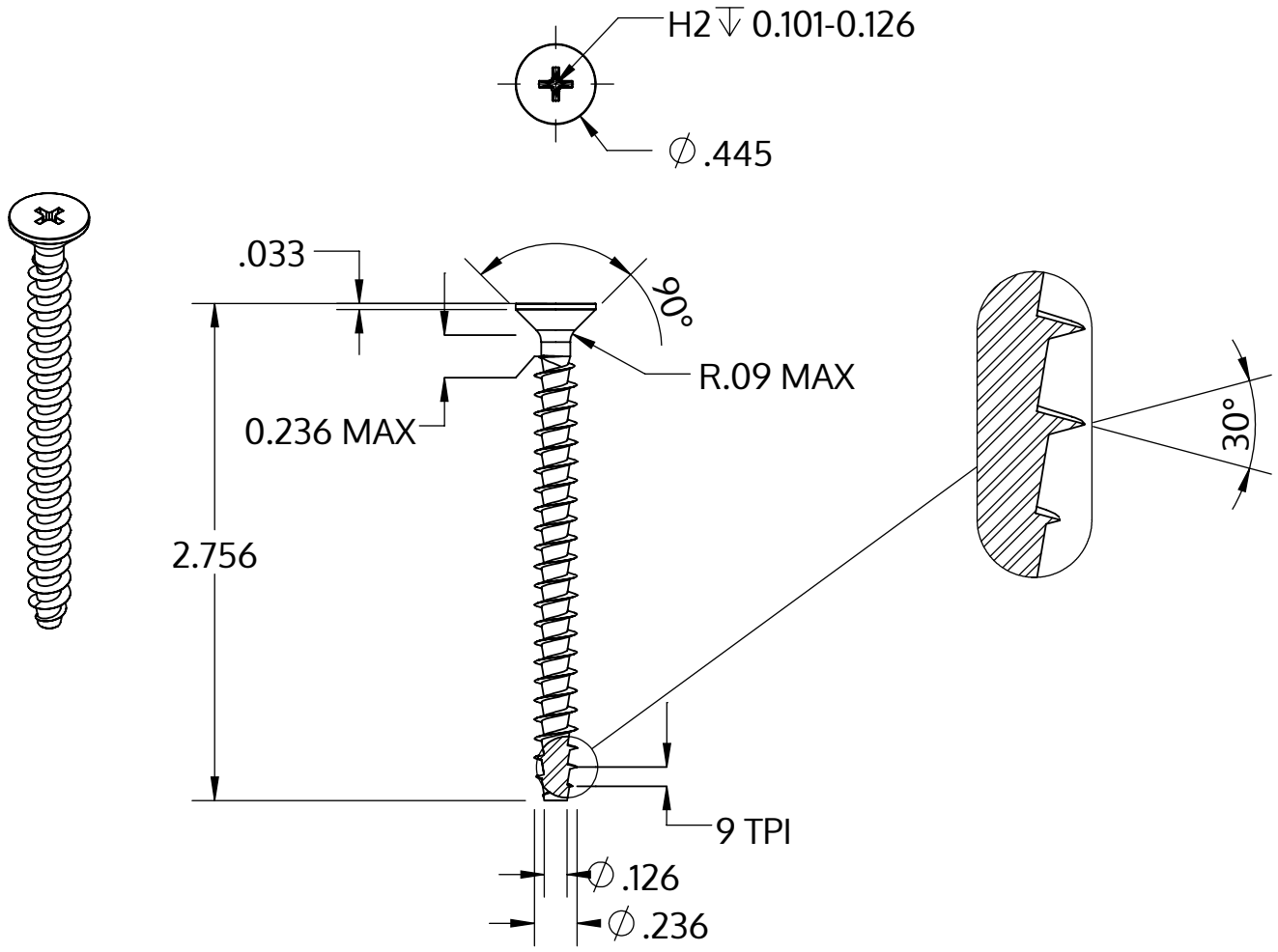

Metric size	M6 x 2.69 mm
US size (converted)	#0.236-9
	Tolerances [inch]
Length	+/- 0.037
Head diameter	+0 / -0.016
Head height	
Thread diameter	+0.007 / -0

Popis	STP33A 6.0x70.0 - H2
Materiál	Temperovaná ocel
Povrch	Pozinkovaná 5-7 µm, temperovaná, modrá, pasivovaná průhledně
Hmotnost	8.280 kg / 1000 Kus

SCREWERK

STP33A0600700S

_Zoll Zeichnung Größe A	Měřítko None:1	2024-04