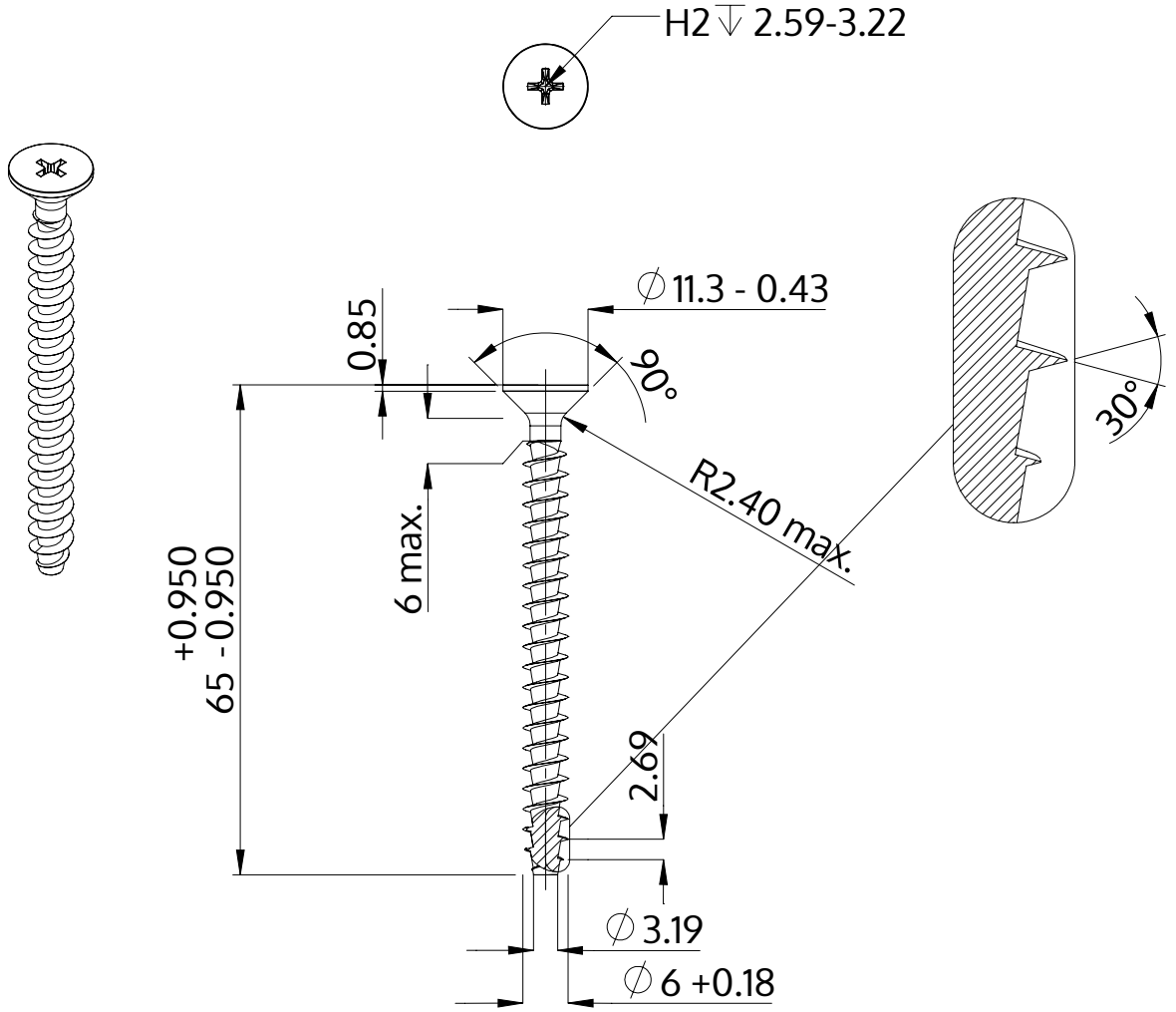

Descriere	STP33A 6.0x65.0 - H2
Material	oțel, călit
Exterior	zincat 5-7 µm, recopt, pasivat transparent/albastru
Greutate	7.769 kg / 1000 unități

SCREWERK	**STP33A0600650S**	
Desen metric A4	Scalarea 1:1	2024-10