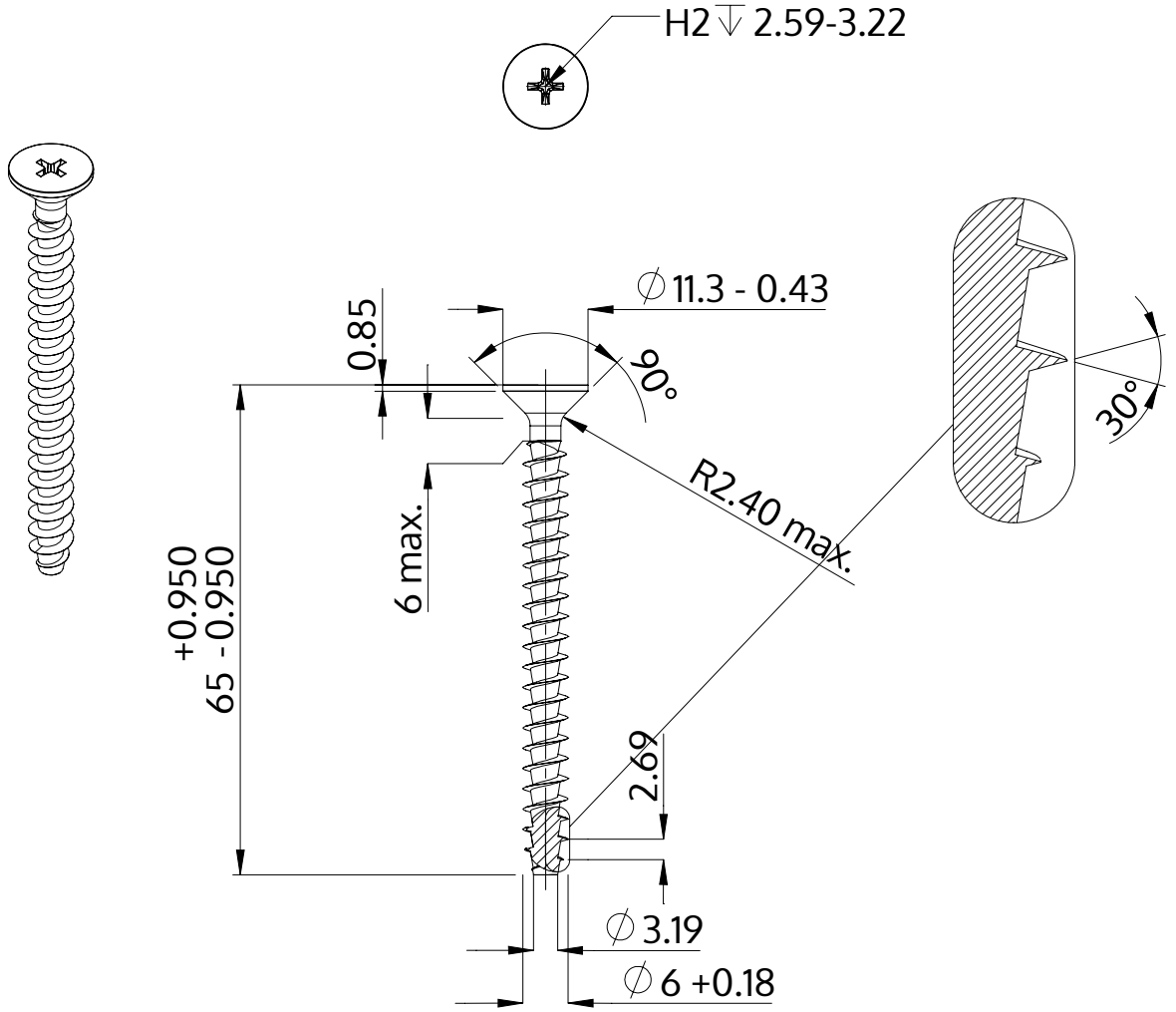

Beskrivelse	STP33A 6.0x65.0 - H2
Materiale	Stål, forædlet
Overflade	galvaniseret 5-7 µm, tempret, blå / transparent passiveret
Vægt	7.769 kg / 1000 stykke

SCREWERK	**STP33A0600650S**	
Metrisk tegning A4	Skalering 1:1	2024-10