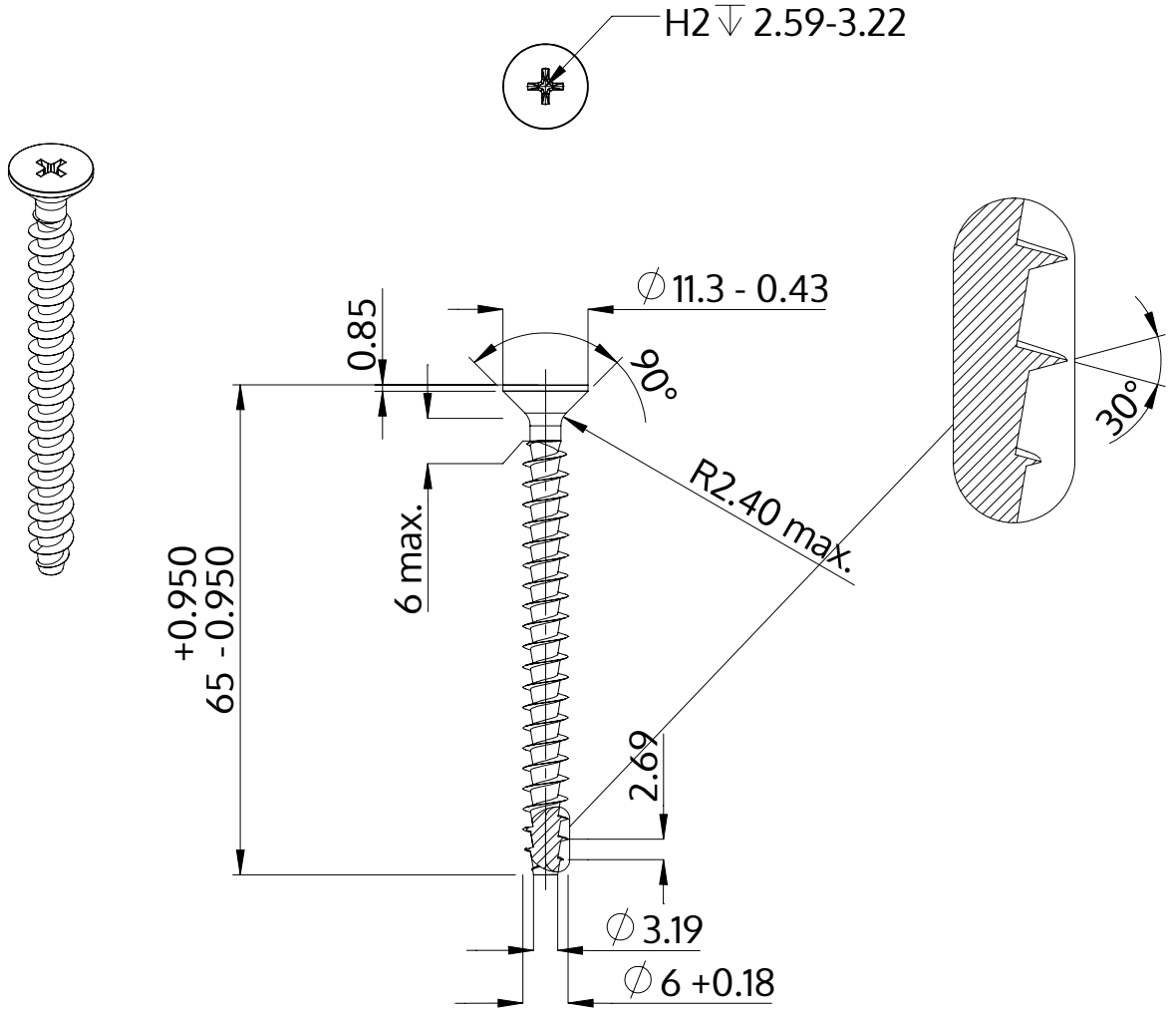

Beskrivelse	STP33A 6.0x65.0 - H2
Materiale	Ædelstål A2
Overflade	blank, bejdset og passiveret
Vægt	7.769 kg / 1000 stykke

SCREWERK	**STP33A0600650E**	
Metrisk tegning A4	Skalering 1:1	2024-10