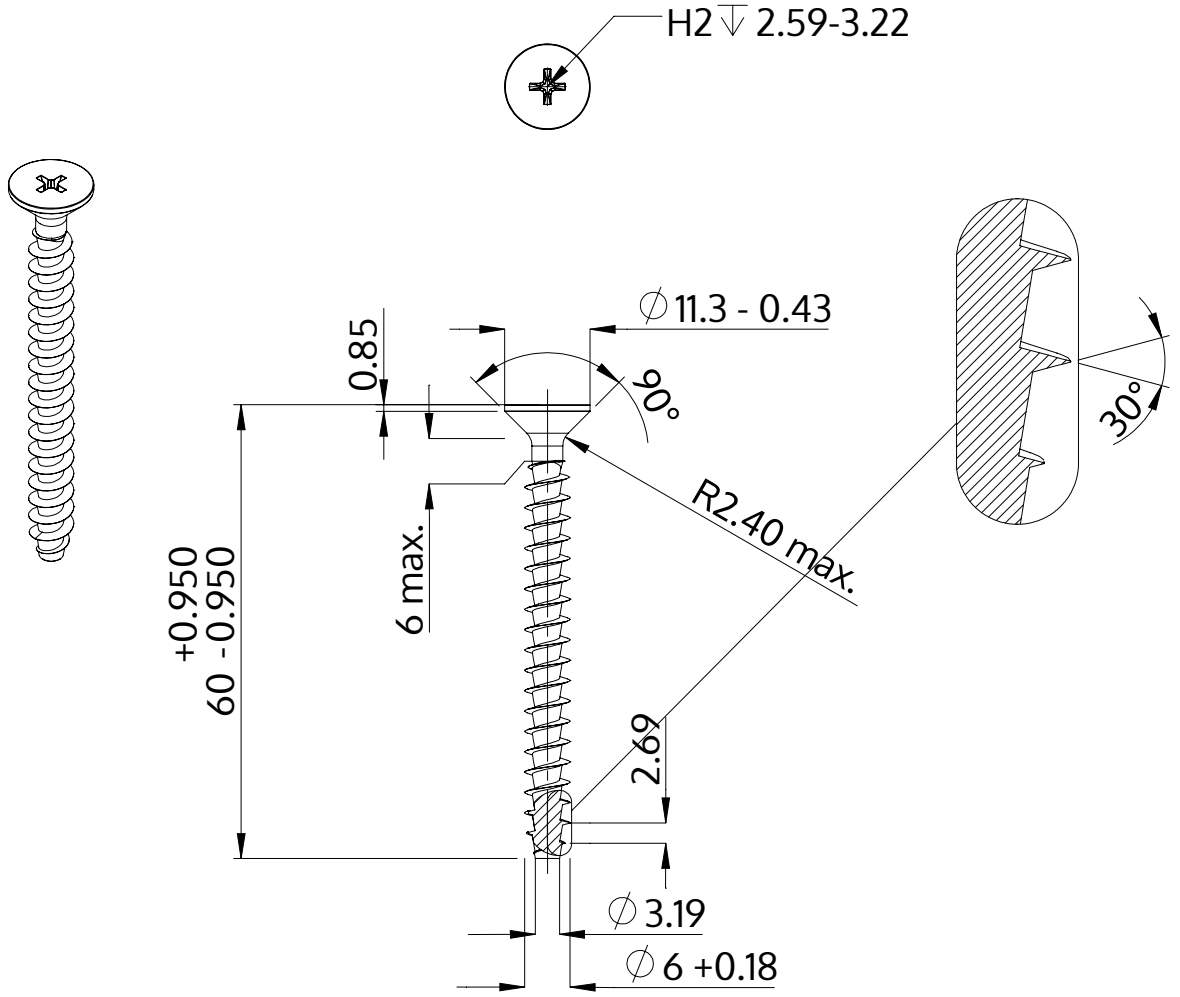

Описание	STP33A 6.0x60.0 - H2
Материал	неръждаема стомана A2
Повърхност	гланциран, полиран, пасиваран
Тегло	7.259 kg / 1000 Бройка

SCREWERK	**STP33A0600600E**	
Метричен дизайн A4	Мащаб 1:1	2024-10